LORO-DL EMERGENCY DRAIN MAIN-GRAVITY FLOW 1-PART. CLAMBING FLANGE, VERTICAL WITH THERMAL INSULATION DN 50

LORO-DRAINLET Emergency Drain stainless steel clamping flange vertical one-piece with heat insulation DN 50

Descriere

LORO-X DRAINLET flat roof drain, series 84(DL), one-piece, with thermal insulation, vertical outlet, for emergency drainage with gravity flow, discharge rate 7.5 l/s at 75 mm water level on the roof, with clamping flange as loose and fixed flange construction including compression seals, for bituminous and plastic roofing sheets, DRAINLET hood made of stainless steel, according to DIN EN 1253 with raised quality standard, proof of performance with standard-compliant testing system with 4.2 m non-ventilated downpipe according to LX data sheet LX1385, made of stainless steel, DN50

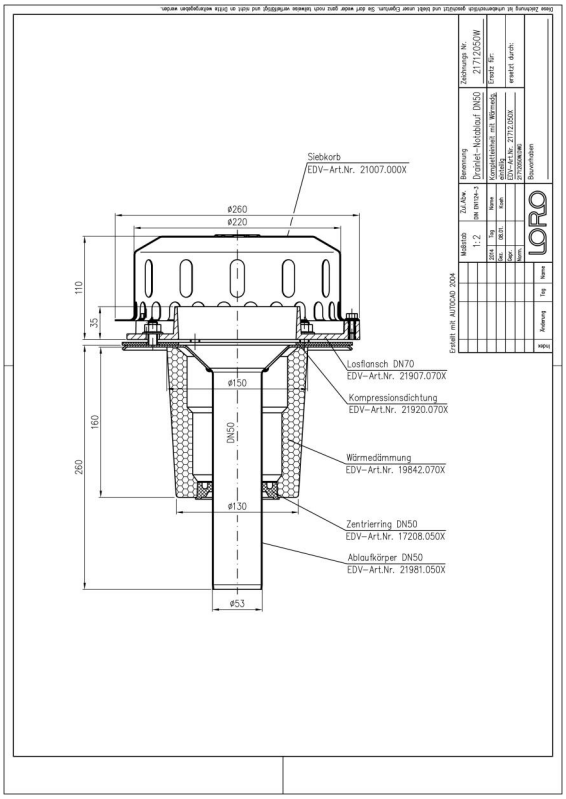

Date articol

Cod EAN	**4038088094914**
Clasă ETIM	**EC010827**
Diametru nominal	**DN 50**
Dimensiuni exterioare (ÎxLxA)	**260 x 260 x 378 mm**
Greutate	**2,50 Kg (STK)**
Grupă de produse	**4**
Număr tarif vamal	**73072980**
Material / Culoare	**Edelstahl, Silber**

Notă de utilizare

Platzsparende Maße ohne „Topf“ in der Dachfläche und ein hoher Abfluss durch die leistungsstarke LORO-X Haube mit Belüftungsöffnungen zeichnen die LORO-X DRAINLET® Hauptentwässerung und Notentwässerung mit Freispiegelströmung aus. Klemmflansch für Bitumen und Kunststoff. Der Klemmflansch als Los- und Festflanschkonstruktion ist für Abdichtungsbahnen (Ablauf) und Dampfsperren (2-teilig) aus Bitumen und Kunststoff gleichermaßen geeignet. Einsatzgebiete: Flachdächer, Warmdächer, Kaltdächer, befahrbare Dachflächen, Umkehrdächer, Gründächer, Abdichtungsbahnen aus Bitumen und Kunststoff, Trapezblechdächer, Kastenrinnen.

Descărcări

Alles online

- Instrucțiuni de montaj (PDF)
- Certificat (PDF)
- CAD 2D (DXF)
- Desen CAD (PDF)
- Fișă tehnică de sistem LX 1385
- CAD (DWG)
- Broșură (PDF)
- Fișă tehnică de sistem LX 1834
- BIM Revit (RFA)