LORO-DRAINJET HAUPT/NOT KOMBI SENKR.ZWEI

LORO-DRAINJET main emergency combination vertical two-part main drain DN 100 emergency drain DN 50

Leírás

LORO-X main-emergency combination DRAINJET roof drain, series 49 pipe-in-pipe, two piece, with thermal insulation, vertical outlet, for main and emergency drainage with siphonic flow, with clamping flange, as loose and fixed flange construction, for bitumen and plastic roofing sheets, proof of performance according to specification sheet LX842, DN 100/50

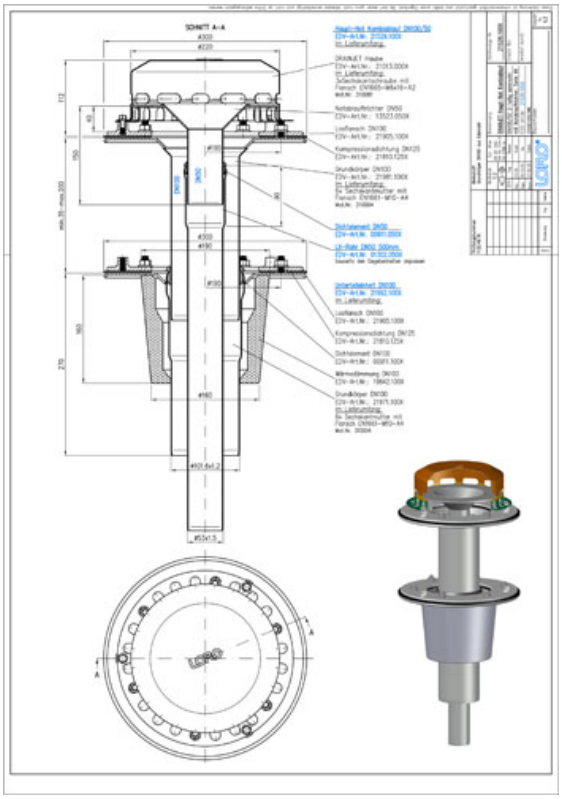

Cikkadatok

EAN kód	4038088091494
ETIM osztály	EC010827
Névleges átmérő	DN 100
Külső méretek (MxSzxH)	300 x 300 x 697 mm
Súly	9,20 Kg (STK)
Termékcsoport	4
Vámtarifaszám	73072980
Anyag / Szín	Edelstahl, Silber

Használati megjegyzés

Die LORO-X Haupt-Not-Kombi Dachentwässerung mit Hauptentwässerung und Notentwässerung in einem System basiert auf dem bewährten Rohr-in-Rohr Prinzip von LORO. Die Notentwässerung wird in einem innenliegenden Rohr durch den selben Dachdurchbruch wie die Hauptentwässerung geführt. Die LORO-X Haupt-Not-Kombi Abläufe weisen eine speziell für 2 Fließwege konstruierte Haube mit 2 übereinanderliegenden Einlauföffnungen auf. Die untere Schlitzreihe für die Hauptentwässerung. Die obere Schlitzreihe auf Höhe des Stauelementes für die Notentwässerung. Weitere Einsatzbeispiele finden Sie mit detailierter Beschreibung in unserem Aktuell für LORO-X Flachdachentwässerung Haupt-Not-Kombi senkrecht. Einsatzgebiete Flachdachentwässerung mit innenliegenden separaten Auslaufrohren, Säulenentwässerung, Dachüberstände.

Letöltések

Alles online

Szerelési útmutató (PDF)
LX rendszer-adatlap 842
BIM 3D (STEP)
Méretrajz (PDF)
CAD 2D (DXF)
BIM 3D (IFC)
Prospektus (PDF)
CAD 3D (DWG)