LORO-DL FLAT ROOF DRAIN MAIN-GRAVITY FLOW 1-PART. CLAMBING FLANGE, SIDE, WITH THERMAL INSULATION AND HEATING DN 100

LORO-DRAINLET drain in stainless steel with clamping flange, one-piece, side entry, with heat insulation and heating DN 100

Leírás

LORO-X DRAINLET flat roof drain, series 84(DL), one-piece, with thermal insulation and heating, lateral outlet 3 degrees, for main drainage with gravity flow, discharge rate 6.1 l/s at 35 mm water level on the roof, with clamping flange as loose and fixed flange construction including compression seals, for bituminous and plastic roofing sheets, DRAINLET hood made of stainless steel, according to DIN EN 1253 with raised quality standard, proof of performance with standard-compliant testing system with 4.2 m non-ventilated downpipe according to LX data sheet LX855, made of stainless steel, DN100

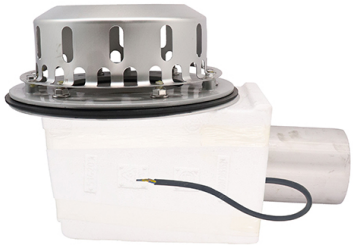

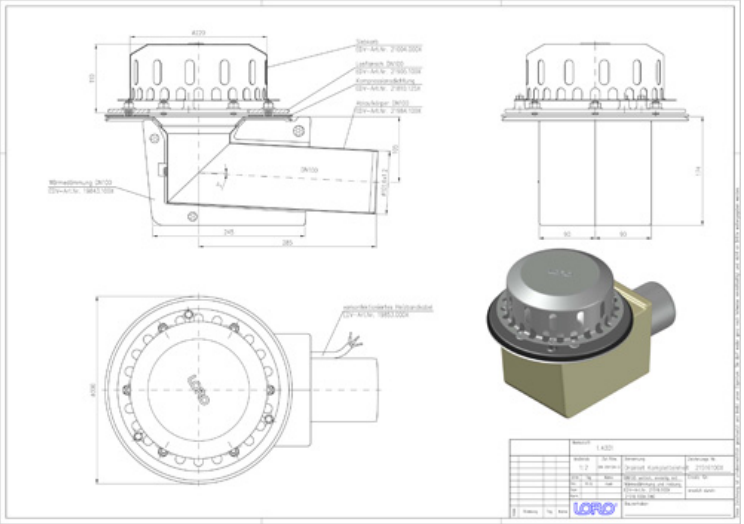

Cikkadatok

EAN kód	4038088085868
ETIM osztály	EC011350
Névleges átmérő	DN 100
Külső méretek (MxSzxH)	300 x 438 x 289 mm
Súly	4,70 Kg (STK)
Termékcsoport	4
Vámtarifaszám	73072980
Anyag / Szín	Edelstahl, Silber

Használati megjegyzés

Platzsparende Maße ohne „Topf“ in der Dachfläche und ein hoher Abfluss durch die leistungsstarke LORO-X Haube mit Belüftungsöffnungen zeichnen die LORO-X DRAINLET® Hauptentwässerung und Notentwässerung mit Freispiegelströmung aus. Der Klemmflansch als Los- und Festflanschkonstruktion ist für Abdichtungsbahnen (Ablauf) und Dampfsperren (2-teilig) aus Bitumen und Kunststoff gleichermaßen geeignet. Einsatzgebiete Flachdächer, Warmdächer, Kaltdächer, befahrbare Dachflächen, Umkehrdächer, Gründächer, Abdichtungsbahnen aus Bitumen und Kunststoff, Trapezblechdächer, Kastenrinnen.

Letöltések

Alles online

Szerelési útmutató (PDF)
Engedély (PDF)
CAD 2D (DXF)
BIM 3D (IFC)
Méretrajz (PDF)
Aufbauschema (PDF)
CAD 3D (DWG)
BIM Revit (RFA)
Prospektus (PDF)
LX rendszer-adatlap 855
BIM 3D (STEP)