LORO-DL FLAT ROOF DRAIN MAIN-GRAVITY FLOW 1-PART. CLAMBING FLANGE, SIDE, WITH THERMAL INSULATION AND HEATING DN 70

LORO-DRAINLET drain in stainless steel with one-piece lateral clamping flange with heat insulation and heating DN 70

Opis

LORO-X DRAINLET flat roof drain, series 84(DL), one-piece, with thermal insulation and heating, lateral outlet 3 degrees, for main drainage with gravity flow, discharge rate 5.6 l/s at 35 mm water level on the roof, with clamping flange as loose and fixed flange construction including compression seals, for bituminous and plastic roofing sheets, DRAINLET hood made of stainless steel, according to DIN EN 1253 with raised quality standard, proof of performance with standard-compliant testing system with 4.2 m non-ventilated downpipe according to LX data sheet LX888, made of stainless steel, DN70

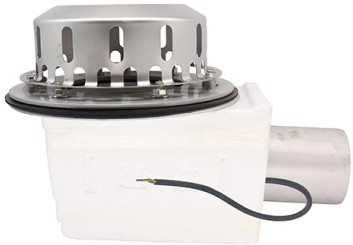

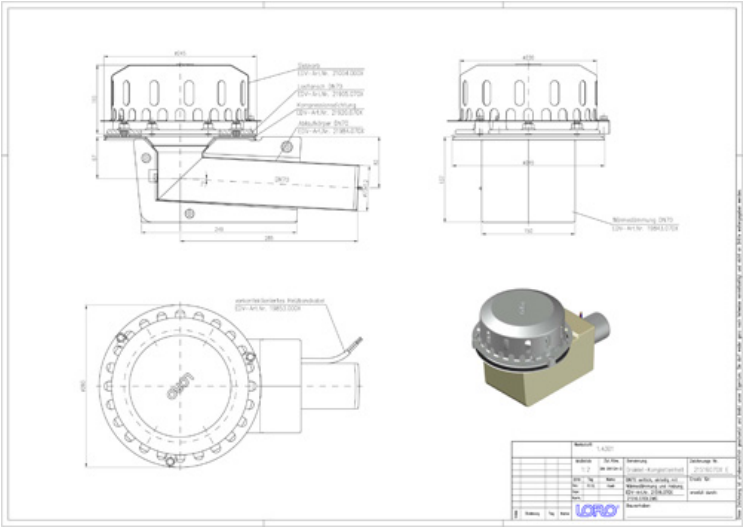

Podatki o izdelku

EAN koda	4038088085851
ETIM razred	EC011350
Nazivni premer	DN 70
Zunanje mere (VxŠxD)	260 x 417 x 252 mm
Teža	3,20 Kg (STK)
Skupina izdelkov	4
Carinska tarifna številka	73072980
Material / Barva	Edelstahl, Silber

Opomba za uporabo

Platzsparende Maße ohne „Topf“ in der Dachfläche und ein hoher Abfluss durch die leistungsstarke LORO-X Haube mit Belüftungsöffnungen zeichnen die LORO-X DRAINLET® Hauptentwässerung und Notentwässerung mit Freispiegelströmung aus. Der Klemmflansch als Los- und Festflanschkonstruktion ist für Abdichtungsbahnen (Ablauf) und Dampfsperren (2-teilig) aus Bitumen und Kunststoff gleichermaßen geeignet. Einsatzgebiete Flachdächer, Warmdächer, Kaltdächer, befahrbare Dachflächen, Umkehrdächer, Gründächer, Abdichtungsbahnen aus Bitumen und Kunststoff, Trapezblechdächer, Kastenrinnen.

Prenosi

Alles online

Navodila za vgradnjo (PDF)
Certifikat (PDF)
CAD 2D (DXF)
BIM 3D (IFC)
Merska risba (PDF)
Aufbauschema (PDF)
CAD 3D (DWG)
BIM Revit (RFA)
Prospekt (PDF)
Podatkovni list sistema LX 888
BIM 3D (STEP)