LORO-DL FLAT ROOF DRAIN MAIN-GRAVITY FLOW 1-PART. CLAMBING FLANGE, SIDE, WITH THERMAL INSULATION DN 70

LORO-DRAINLET drain made of stainless steel with one-piece lateral clamping flange with water insulation DN 70

Descripción

LORO-X DRAINLET flat roof drain, series 84(DL), one-piece, with thermal insulation, lateral outlet 3 degrees, for main drainage with gravity flow, discharge rate 5.6 l/s at 35 mm water level on the roof, with clamping flange as loose and fixed flange construction including compression seals, for bituminous and plastic roofing sheets, DRAINLET hood made of stainless steel, according to DIN EN 1253 with raised quality standard, proof of performance with standard-compliant testing system with 4.2 m non-ventilated downpipe according to LX data sheet LX888, made of stainless steel, DN70

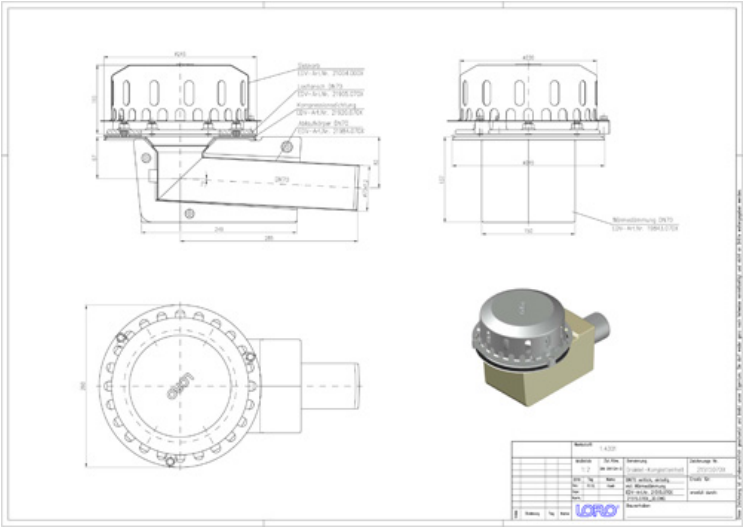

Datos del artículo

Código EAN	4038088075616
Clase ETIM	EC011398
Diámetro nominal	DN 70
Medidas exteriores (AxAxL)	260 x 409 x 252 mm
Peso	2,80 Kg (STK)
Grupo de productos	4
Número de arancel aduanero	73072980
Material / Color	Edelstahl, Silber

Nota de uso

Platzsparende Maße ohne „Topf“ in der Dachfläche und ein hoher Abfluss durch die leistungsstarke LORO-X Haube mit Belüftungsöffnungen zeichnen die LORO-X DRAINLET® Hauptentwässerung und Notentwässerung mit Freispiegelströmung aus. Der Klemmflansch als Los- und Festflanschkonstruktion ist für Abdichtungsbahnen (Ablauf) und Dampfsperren (2-teilig) aus Bitumen und Kunststoff gleichermaßen geeignet. Einsatzgebiete Flachdächer, Warmdächer, Kaltdächer, befahrbare Dachflächen, Umkehrdächer, Gründächer, Abdichtungsbahnen aus Bitumen und Kunststoff, Trapezblechdächer, Kastenrinnen.

Descargas

Alles online

Instrucciones de instalación (PDF)
Certificado (PDF)
CAD 2D (DXF)
BIM 3D (IFC)
Dibujo dimensional (PDF)
Aufbauschema (PDF)
CAD 3D (DWG)
BIM Revit (RFA)
Folleto (PDF)
Ficha técnica del sistema LX 888
BIM 3D (STEP)