LORO-DL FLAT ROOF DRAIN MAIN-GRAVITY FLOW 1-PART. CLAMBING FLANGE, SIDE, WITH THERMAL INSULATION DN 70

LORO-DRAINLET drain made of stainless steel with one-piece lateral clamping flange with water insulation DN 70

Popis

LORO-X DRAINLET flat roof drain, series 84(DL), one-piece, with thermal insulation, lateral outlet 3 degrees, for main drainage with gravity flow, discharge rate 5.6 l/s at 35 mm water level on the roof, with clamping flange as loose and fixed flange construction including compression seals, for bituminous and plastic roofing sheets, DRAINLET hood made of stainless steel, according to DIN EN 1253 with raised quality standard, proof of performance with standard-compliant testing system with 4.2 m non-ventilated downpipe according to LX data sheet LX888, made of stainless steel, DN70

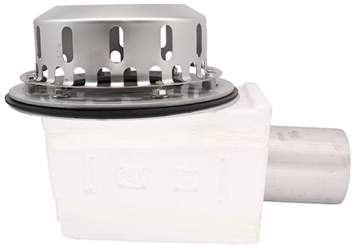

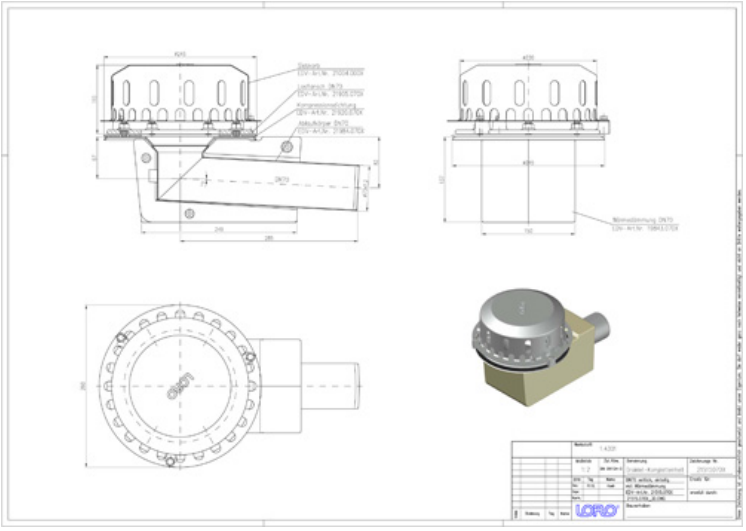

Údaje o artikli

EAN kód	4038088075616
ETIM trieda	EC011398
Menovitý priemer	DN 70
Vonkajšie rozmery (VxŠxH)	260 x 409 x 252 mm
Hmotnosť	2,80 Kg (STK)
Skupina produktov	4
Colný sadzobník	73072980
Materiál / Farba	Edelstahl, Silber

Pokyny na použitie

Platzsparende Maße ohne „Topf“ in der Dachfläche und ein hoher Abfluss durch die leistungsstarke LORO-X Haube mit Belüftungsöffnungen zeichnen die LORO-X DRAINLET® Hauptentwässerung und Notentwässerung mit Freispiegelströmung aus. Der Klemmflansch als Los- und Festflanschkonstruktion ist für Abdichtungsbahnen (Ablauf) und Dampfsperren (2-teilig) aus Bitumen und Kunststoff gleichermaßen geeignet. Einsatzgebiete Flachdächer, Warmdächer, Kaltdächer, befahrbare Dachflächen, Umkehrdächer, Gründächer, Abdichtungsbahnen aus Bitumen und Kunststoff, Trapezblechdächer, Kastenrinnen.

Na stiahnutie

Alles online

Návod na montáž (PDF)
Certifikát (PDF)
CAD 2D (DXF)
BIM 3D (IFC)
Rozmerový výkres (PDF)
Aufbauschema (PDF)
CAD 3D (DWG)
BIM Revit (RFA)
Prospekt (PDF)
Systémový dátový list LX 888
BIM 3D (STEP)