LORO-DL FLAT ROOF DRAIN MAIN-GRAVITY FLOW 1-PART. CLAMBING FLANGE, SIDE, WITH THERMAL INSULATION DN 70

LORO-DRAINLET drain made of stainless steel with one-piece lateral clamping flange with water insulation DN 70

Kuvaus

LORO-X DRAINLET flat roof drain, series 84(DL), one-piece, with thermal insulation, lateral outlet 3 degrees, for main drainage with gravity flow, discharge rate 5.6 l/s at 35 mm water level on the roof, with clamping flange as loose and fixed flange construction including compression seals, for bituminous and plastic roofing sheets, DRAINLET hood made of stainless steel, according to DIN EN 1253 with raised quality standard, proof of performance with standard-compliant testing system with 4.2 m non-ventilated downpipe according to LX data sheet LX888, made of stainless steel, DN70

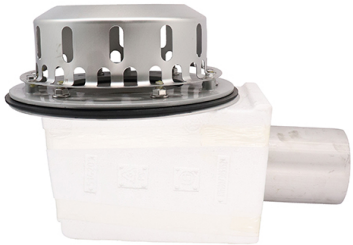

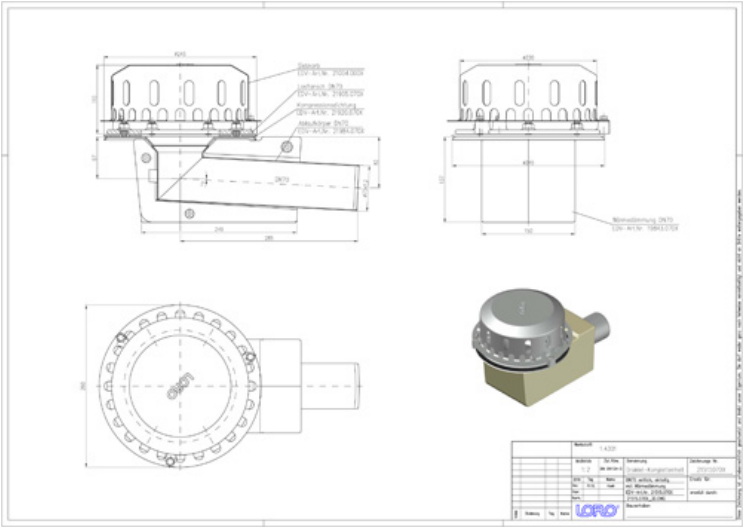

Tuotetiedot

EAN-koodi	4038088075616
ETIM-luokka	EC011398
Nimellishalkaisija	DN 70
Ulkomitat (KxLxS)	260 x 409 x 252 mm
Paino	2,80 Kg (STK)
Tuoteryhmä	4
Tullitariffin numero	73072980
Materiaali / Väri	Edelstahl, Silber

Käyttöohje

Platzsparende Maße ohne „Topf“ in der Dachfläche und ein hoher Abfluss durch die leistungsstarke LORO-X Haube mit Belüftungsöffnungen zeichnen die LORO-X DRAINLET® Hauptentwässerung und Notentwässerung mit Freispiegelströmung aus. Der Klemmflansch als Los- und Festflanschkonstruktion ist für Abdichtungsbahnen (Ablauf) und Dampfsperren (2-teilig) aus Bitumen und Kunststoff gleichermaßen geeignet. Einsatzgebiete Flachdächer, Warmdächer, Kaltdächer, befahrbare Dachflächen, Umkehrdächer, Gründächer, Abdichtungsbahnen aus Bitumen und Kunststoff, Trapezblechdächer, Kastenrinnen.

Lataukset

Alles online

Asennusohje (PDF)
Hyväksyntä (PDF)
CAD 2D (DXF)
BIM 3D (IFC)
Mittapiirustus (PDF)
Aufbauschema (PDF)
CAD 3D (DWG)
BIM Revit (RFA)
Esite (PDF)
Järjestelmän datalehti LX 888
BIM 3D (STEP)