LORO-DL FLAT ROOF DRAIN MAIN-GRAVITY FLOW 1-PART. CLAMBING FLANGE, SIDE DN 100

LORO-DRAINLET stainless steel drain with one-piece lateral clamping flange without heat insulation DN 100

Opis

LORO-X DRAINLET flat roof drain, series 84(DL), one-piece, without thermal insulation, lateral outlet 3 degrees, for main drainage with gravity flow, discharge rate 6.1 l/s at 35 mm water level on the roof, with clamping flange as loose and fixed flange construction including compression seals, for bituminous and plastic roofing sheets, DRAINLET hood made of stainless steel, according to DIN EN 1253 with raised quality standard, proof of performance with standard-compliant testing system with 4.2 m non-ventilated downpipe according to LX data sheet LX888, made of stainless steel, DN100

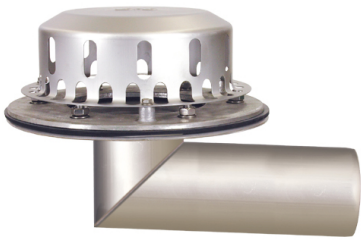

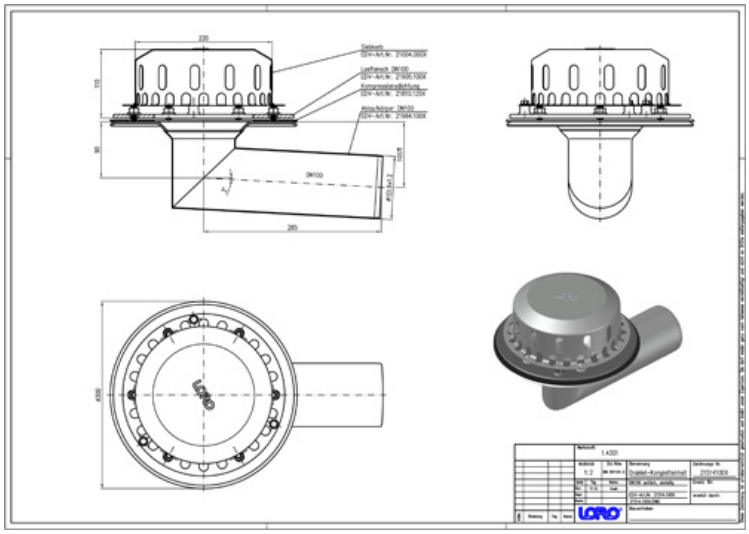

Dane artykułu

Kod EAN	4038088075593
Klasa ETIM	EC011398
Średnica nominalna	DN 100
Wymiary zewnętrzne (WxSxD)	300 x 438 x 273 mm
Waga	4,10 Kg (STK)
Grupa produktów	4
Numer taryfy celnej	73072980
Materiał / Kolor	Edelstahl, Silber

Wskazówki dotyczące użytkowania

Platzsparende Maße ohne „Topf“ in der Dachfläche und ein hoher Abfluss durch die leistungsstarke LORO-X Haube mit Belüftungsöffnungen zeichnen die LORO-X DRAINLET® Hauptentwässerung und Notentwässerung mit Freispiegelströmung aus. Der Klemmflansch als Los- und Festflanschkonstruktion ist für Abdichtungsbahnen (Ablauf) und Dampfsperren (2-teilig) aus Bitumen und Kunststoff gleichermaßen geeignet. Einsatzgebiete Flachdächer, Warmdächer, Kaltdächer, befahrbare Dachflächen, Umkehrdächer, Gründächer, Abdichtungsbahnen aus Bitumen und Kunststoff, Trapezblechdächer, Kastenrinnen.

Pobieranie

Alles online

Instrukcja montażu (PDF)
Certyfikat (PDF)
CAD 2D (DXF)
BIM 3D (IFC)
Rysunek wymiarowy (PDF)
Aufbauschema (PDF)
CAD 3D (DWG)
BIM Revit (RFA)
Broszura (PDF)
Karta danych systemu LX 855
BIM 3D (STEP)