LORO-DL FLAT ROOF DRAIN MAIN-GRAVITY FLOW 1-PART. CLAMBING FLANGE, SIDE DN 100

LORO-DRAINLET stainless steel drain with one-piece lateral clamping flange without heat insulation DN 100

Описание

LORO-X DRAINLET flat roof drain, series 84(DL), one-piece, without thermal insulation, lateral outlet 3 degrees, for main drainage with gravity flow, discharge rate 6.1 l/s at 35 mm water level on the roof, with clamping flange as loose and fixed flange construction including compression seals, for bituminous and plastic roofing sheets, DRAINLET hood made of stainless steel, according to DIN EN 1253 with raised quality standard, proof of performance with standard-compliant testing system with 4.2 m non-ventilated downpipe according to LX data sheet LX888, made of stainless steel, DN100

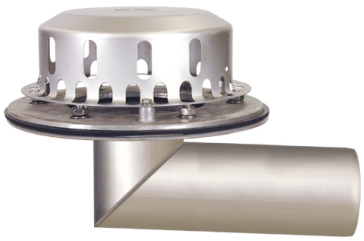

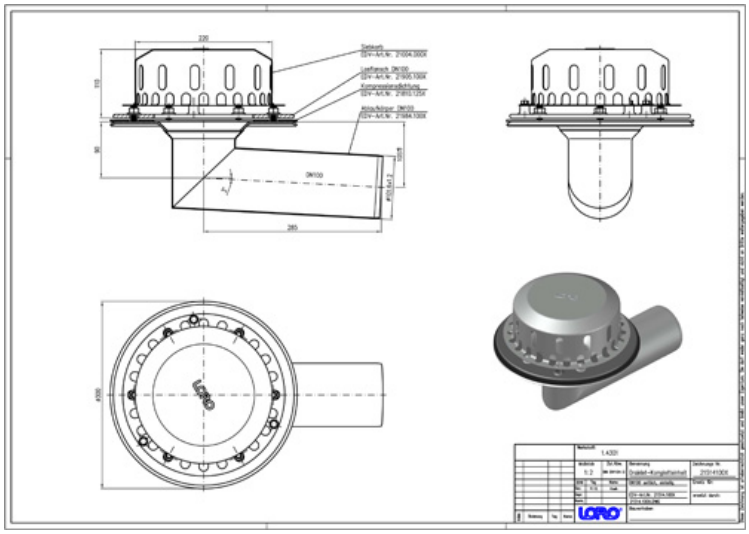

Данни за артикула

EAN код	4038088075593
ETIM клас	EC011398
Номинален диаметър	DN 100
Външни размери (ВхШхД)	300 x 438 x 273 mm
Тегло	4,10 Kg (STK)
Продуктова група	4
Митнически тарифен номер	73072980
Материал / Цвят	Edelstahl, Silber

Забележка за употреба

Platzsparende Maße ohne „Topf“ in der Dachfläche und ein hoher Abfluss durch die leistungsstarke LORO-X Haube mit Belüftungsöffnungen zeichnen die LORO-X DRAINLET® Hauptentwässerung und Notentwässerung mit Freispiegelströmung aus. Der Klemmflansch als Los- und Festflanschkonstruktion ist für Abdichtungsbahnen (Ablauf) und Dampfsperren (2-teilig) aus Bitumen und Kunststoff gleichermaßen geeignet. Einsatzgebiete Flachdächer, Warmdächer, Kaltdächer, befahrbare Dachflächen, Umkehrdächer, Gründächer, Abdichtungsbahnen aus Bitumen und Kunststoff, Trapezblechdächer, Kastenrinnen.

Изтегляния

Alles online

- Инструкция за монтаж (PDF)
- Сертификат (PDF)
- CAD 2D (DXF)
- BIM 3D (IFC)
- CAD чертеж (PDF)
- Aufbauschema (PDF)
- CAD 3D (DWG)
- BIM Revit (RFA)
- Брошура (PDF)
- Системен технически лист LX 855
- BIM 3D (STEP)