LORO-DL ABL.EDELST.KLEMMFL.SEITL.1-TLG..

LORO-DRAINLET Ablauf aus Edelstahl mit Klemmflansch seitlich einteilig ohne Wärmedämmung DN 100

Beschreibung

LORO-X DRAINLET Flachdachablauf, Serie 84(DL) einteilig ohne Wärmedämmung, Auslauf seitlich 3 Grad, für Hauptentwässerung mit Freispiegelströmung, Abflussleistung 6,1 l/s bei 35 mm Wasserhöhe auf dem Dach, mit Klemmflansch als Los- und Festflanschkonstruktion inklusive Kompressionsdichtungen, für Bitumen- und Kunststoff- Abdichtungsbahnen, DRAINLET-Haube aus Edelstahl, nach DIN EN 1253 mit erhöhtem Qualitätsstandard, Leistungsnachweis mit normgerechtem Prüfsystem mit 4,2m nicht belüfteter Fallleitung gemäß LX-Datenblatt LX855, aus Edelstahl, DN 100

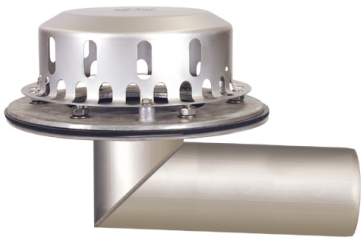

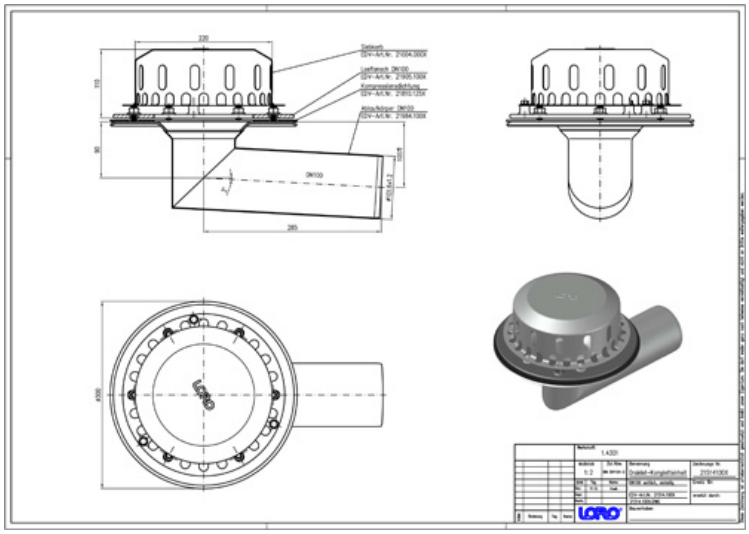

Artikeldaten

EAN-Code	4038088075593
ETIM Klasse	EC011398
Nennweite	DN 100
Außenmaße (HxBxL)	300 x 438 x 273 mm
Gewicht	4,10 Kg (STK)
Warengruppe	4
Zolltarifnummer	73072980
Material / Farbe	Edelstahl, Silber

Verwendungshinweis

Platzsparende Maße ohne „Topf“ in der Dachfläche und ein hoher Abfluss durch die leistungsstarke LORO-X Haube mit Belüftungsöffnungen zeichnen die LORO-X DRAINLET® Hauptentwässerung und Notentwässerung mit Freispiegelströmung aus. Der Klemmflansch als Los- und Festflanschkonstruktion ist für Abdichtungsbahnen (Ablauf) und Dampfsperren (2-teilig) aus Bitumen und Kunststoff gleichermaßen geeignet. Einsatzgebiete Flachdächer, Warmdächer, Kaltdächer, befahrbare Dachflächen, Umkehrdächer, Gründächer, Abdichtungsbahnen aus Bitumen und Kunststoff, Trapezblechdächer, Kastenrinnen.

Downloads

Alles online

- Verlegeanleitung (PDF)
- Zulassung (PDF)
- CAD 2D (DXF)
- BIM 3D (IFC)
- Maßzeichnung (PDF)
- Aufbauschema (PDF)
- CAD 3D (DWG)
- BIM Revit (RFA)
- Prospekt (PDF)
- System-Datenblatt LX 855
- BIM 3D (STEP)