LORO-DL FLAT ROOF DRAIN MAIN-GRAVITY FLOW 1-PART. CLAMBING FLANGE, SIDE DN 70

LORO-DRAINLET drain in stainless steel with clamping flange, one-piece, side entry, without heat insulation DN 70

Description

LORO-X DRAINLET flat roof drain, series 84(DL), one-piece, without thermal insulation, lateral outlet 3 degrees, for main drainage with gravity flow, discharge rate 5,6 l/s at 35 mm water level on the roof, with clamping flange as loose and fixed flange construction including compression seals, for bituminous and plastic roofing sheets, DRAINLET hood made of stainless steel, according to DIN EN 1253 with raised quality standard, proof of performance with standard-compliant testing system with 4.2 m non-ventilated downpipe according to LX data sheet LX888, made of stainless steel, DN70

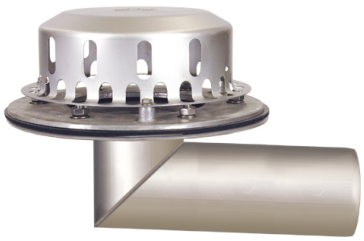

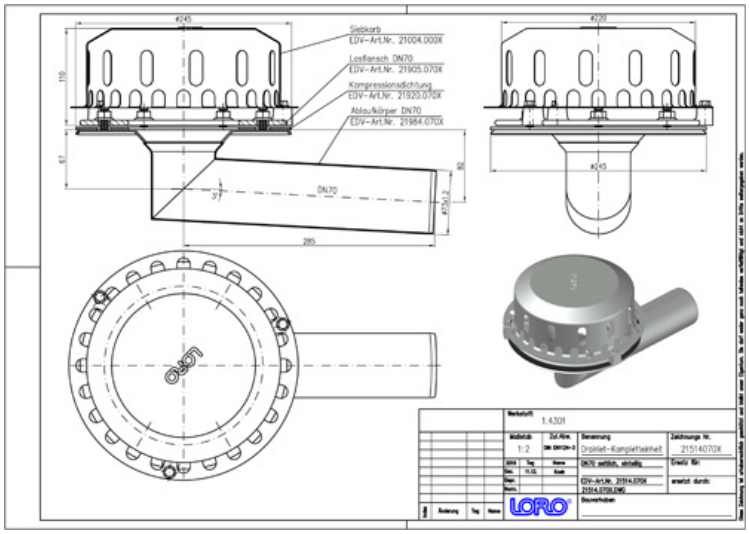

Données de l'article

Code EAN	4038088075586
Classe ETIM	EC011398
Diamètre nominal	DN 70
Dimensions extérieures (HxLxP)	260 x 417 x 235 mm
Poids	2,70 Kg (STK)
Groupe de produits	4
Numéro tarifaire douanier	73072980
Matériau / Couleur	Edelstahl, Silber

Note d'utilisation

Platzsparende Maße ohne „Topf“ in der Dachfläche und ein hoher Abfluss durch die leistungsstarke LORO-X Haube mit Belüftungsöffnungen zeichnen die LORO-X DRAINLET® Hauptentwässerung und Notentwässerung mit Freispiegelströmung aus. Der Klemmflansch als Los- und Festflanschkonstruktion ist für Abdichtungsbahnen (Ablauf) und Dampfsperren (2-teilig) aus Bitumen und Kunststoff gleichermaßen geeignet. Einsatzgebiete Flachdächer, Warmdächer, Kaltdächer, befahrbare Dachflächen, Umkehrdächer, Gründächer, Abdichtungsbahnen aus Bitumen und Kunststoff, Trapezblechdächer, Kastenrinnen.

Téléchargements

Alles online

- Notice d'installation (PDF)
- Certificat (PDF)
- CAD 2D (DXF)
- BIM 3D (IFC)
- Dessin dimensionnel (PDF)
- Aufbauschema (PDF)
- CAD 3D (DWG)
- BIM Revit (RFA)
- Brochure (PDF)
- Fiche technique du système LX 888
- BIM 3D (STEP)