LORO-DL FLAT ROOF DRAIN MAIN-GRAVITY FLOW 1-PART. CLAMBING FLANGE, SIDE DN 70

LORO-DRAINLET drain in stainless steel with clamping flange, one-piece, side entry, without heat insulation DN 70

Popis

LORO-X DRAINLET flat roof drain, series 84(DL), one-piece, without thermal insulation, lateral outlet 3 degrees, for main drainage with gravity flow, discharge rate 5,6 l/s at 35 mm water level on the roof, with clamping flange as loose and fixed flange construction including compression seals, for bituminous and plastic roofing sheets, DRAINLET hood made of stainless steel, according to DIN EN 1253 with raised quality standard, proof of performance with standard-compliant testing system with 4.2 m non-ventilated downpipe according to LX data sheet LX888, made of stainless steel, DN70

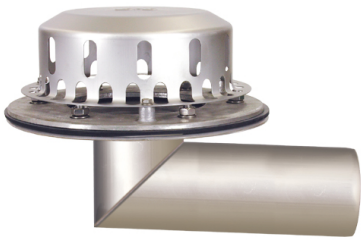

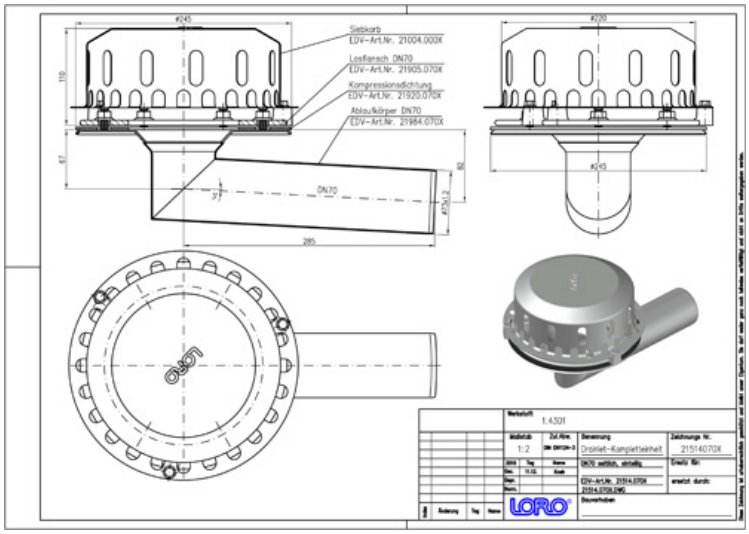

Údaje o artiklu

EAN kód	4038088075586
ETIM třída	EC011398
Jmenovitý průměr	DN 70
Vnější rozměry (VxŠxD)	260 x 417 x 235 mm
Hmotnost	2,70 Kg (STK)
Skupina produktů	4
Celní sazebník	73072980
Materiál / Barva	Edelstahl, Silber

Pokyny k použití

Platzsparende Maße ohne „Topf“ in der Dachfläche und ein hoher Abfluss durch die leistungsstarke LORO-X Haube mit Belüftungsöffnungen zeichnen die LORO-X DRAINLET® Hauptentwässerung und Notentwässerung mit Freispiegelströmung aus. Der Klemmflansch als Los- und Festflanschkonstruktion ist für Abdichtungsbahnen (Ablauf) und Dampfsperren (2-teilig) aus Bitumen und Kunststoff gleichermaßen geeignet. Einsatzgebiete Flachdächer, Warmdächer, Kaltdächer, befahrbare Dachflächen, Umkehrdächer, Gründächer, Abdichtungsbahnen aus Bitumen und Kunststoff, Trapezblechdächer, Kastenrinnen.

Ke stažení

Alles online

- Návod k instalaci (PDF)
- Certifikát (PDF)
- CAD 2D (DXF)
- BIM 3D (IFC)
- Výkres rozměrů (PDF)
- Aufbauschema (PDF)
- CAD 3D (DWG)
- BIM Revit (RFA)
- Prospekt (PDF)
- Systémový datový list LX 888
- BIM 3D (STEP)