LORO-X GRUNDEINHEIT,SERIE V, SENKR.DN 70

LORO-X basic unit series V vertical DN 70

Descrizione

LORO-X balcony drain base unit, series V, one-piece, vertical outlet, according to DIN EN 1253 with raised quality standard, made of stainless steel, consisting of basic element, box-out formwork and formwork dome, DN70

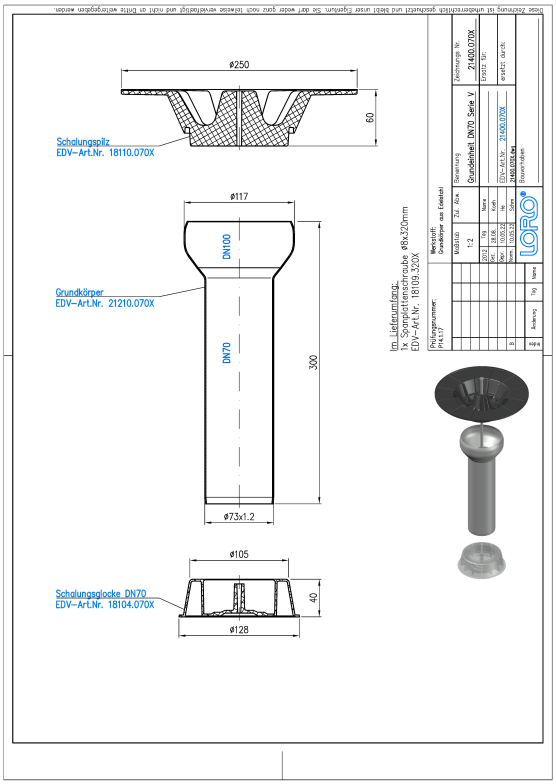

Dati articolo

Codice EAN	4038088092347
Classe ETIM	EC011398
Diametro nominale	DN 70
Misure esterne (AxLxP)	250 x 250 x 345 mm
Peso	1,10 Kg (STK)
Gruppo prodotti	4
Numero tariffa doganale	73072980
Materiale / Colore	Edelstahl, Silber

Note d'uso

LORO-X Serie V: Das variable Balkonentwässerungssystem aus Edelstahl mit nur einem Grundkörper und modularen Aufsätzen für jeden Balkonaufbau bei Neubau und Sanierung. Verschiedene Balkonaufbauten und die Verwendung neuer Materialien wie der Einsatz von Flüssigkunststoffen oder Kunststoff/Zementkombinationen verlangen auf die Einsatzsituation abgestimmte Balkonablaufsysteme. Durch jahrzehntelange Erfahrung auf dem Gebiet der Balkonentwässerung hat LORO speziell auf jeden Einsatzfall abgestimmte Balkonabläufe entwickelt, die in Verbindung mit Fallleitungen aus Stahlabflussrohr, Balkonentwässerungssysteme aus einer Hand bilden. Die neueste Weiterentwicklung auf diesem Gebiet sind LORO-X Balkonentwässerungen, Serie V, einem variablen System nach dem Baukastenprinzip, das sämtliche Einsatzmöglichkeiten abdeckt. Gefertigt aus langlebigem Edelstahl, sind LORO-X Balkonentwässerungen Serie V unempfindlich gegen Hitze, Frost sowie UV-Strahlung im Außenbereich. Basis des neuen Programms ist nur ein Grundkörper, der zeitlich unabhängig von Planungsfortschritt oder Änderungen des Balkonaufbaus, mit Schalungspilz und … (leggi il testo completo online)

Download

Alles online

- Istruzioni di installazione (PDF)
- Certificato (PDF)
- CAD 3D (DWG)
- Disegno dimensionale (PDF)
- Aufbauschema (PDF)
- BIM 3D (STEP)
- Brochure (PDF)
- CAD 2D (DXF)
- BIM 3D (IFC)