LORO-X GRUNDEINHEIT,SERIE V, SENKR.DN 70

LORO-X basic unit series V vertical DN 70

Beskrivning

LORO-X balcony drain base unit, series V, one-piece, vertical outlet, according to DIN EN 1253 with raised quality standard, made of stainless steel, consisting of basic element, box-out formwork and formwork dome, DN70

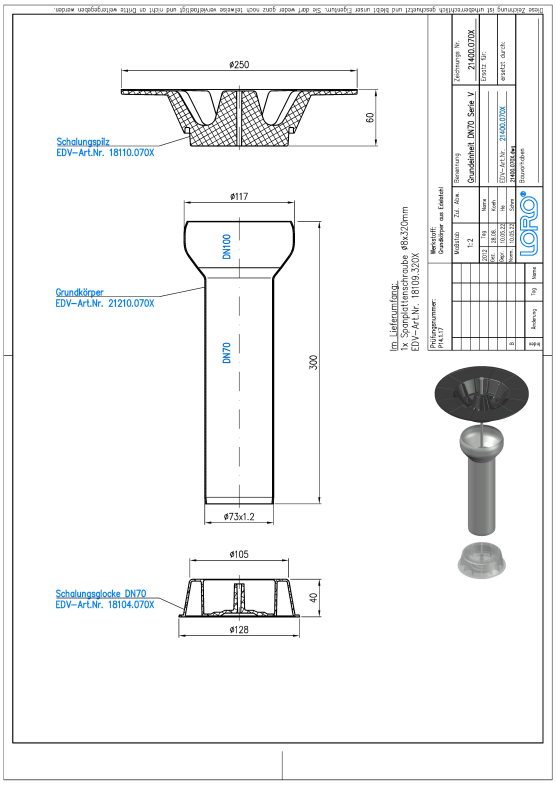

Artikeldata

EAN-kod	4038088092347
ETIM-klass	EC011398
Nominell diameter	DN 70
Yttermått (HxBxL)	250 x 250 x 345 mm
Vikt	1,10 Kg (STK)
Produktgrupp	4
Tullnummer	73072980
Material / Färg	Edelstahl, Silber

Användningsanvisning

LORO-X Serie V: Das variable Balkonentwässerungssystem aus Edelstahl mit nur einem Grundkörper und modularen Aufsätzen für jeden Balkonaufbau bei Neubau und Sanierung. Verschiedene Balkonaufbauten und die Verwendung neuer Materialien wie der Einsatz von Flüssigkunststoffen oder Kunststoff/Zementkombinationen verlangen auf die Einsatzsituation abgestimmte Balkonablaufsysteme. Durch jahrzehntelange Erfahrung auf dem Gebiet der Balkonentwässerung hat LORO speziell auf jeden Einsatzfall abgestimmte Balkonabläufe entwickelt, die in Verbindung mit Fallleitungen aus Stahlabflussrohr, Balkonentwässerungssysteme aus einer Hand bilden. Die neueste Weiterentwicklung auf diesem Gebiet sind LORO-X Balkonentwässerungen, Serie V, einem variablen System nach dem Baukastenprinzip, das sämtliche Einsatzmöglichkeiten abdeckt. Gefertigt aus langlebigem Edelstahl, sind LORO-X Balkonentwässerungen Serie V unempfindlich gegen Hitze, Frost sowie UV-Strahlung im Außenbereich. Basis des neuen Programms ist nur ein Grundkörper, der zeitlich unabhängig von Planungsfortschritt oder Änderungen des Balkonaufbaus, mit Schalungspilz und Schalungsglocke in die Rohbau-Balkonplatte eingegossen werden kann. Dies kann vor Ort oder auch wie bei Fertigbalkonenwerkseitig erfolgen.

Nedladdningar

Alles online

- Monteringsanvisning (PDF)
- Godkännande (PDF)
- CAD 3D (DWG)
- Måttritning (PDF)
- Aufbauschema (PDF)
- BIM 3D (STEP)
- Broschyr (PDF)
- CAD 2D (DXF)
- BIM 3D (IFC)