LORO-DJ NOT-ABL.M.FLACHER HAUBE,EDELST.

LORO-DRAINJET emergency drain with flat cover stainless steel with clamping flange two-piece DN 70

Beskrivning

LORO-X DRAINLET flat roof siphonic drain, series 49(DJ), two-piece, with thermal insulation, vertical outlet, for emergency drainage with siphonic flow, discharge rate 20.0 l/s at 75 mm water level on the roof, with clamping flange as loose and fixed flange construction including compression seals, for bituminous and plastic roofing sheets, DRAINJET hood flate version made of stainless steel, according to DIN EN 1253 with raised quality standard, proof of performance with standard-compliant testing system with 4.2 m non-ventilated downpipe according to LX data sheet LX2120, made of stainless steel, DN70

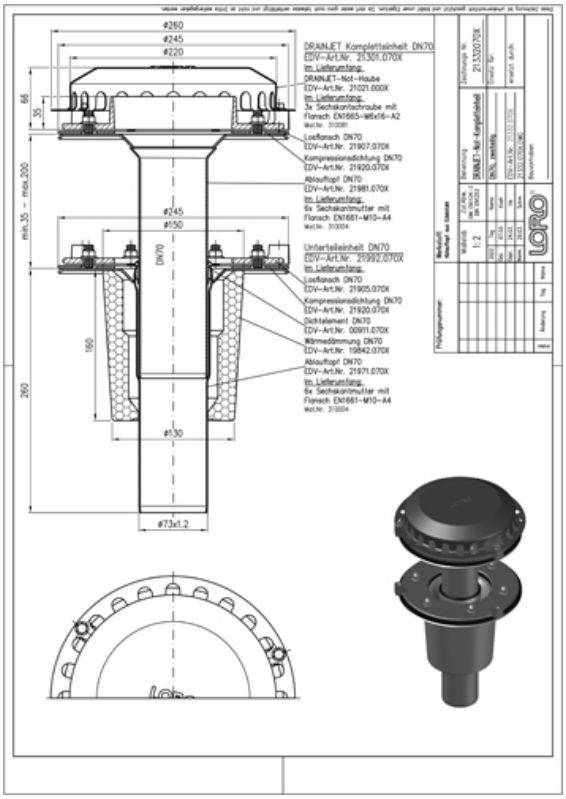

Artikeldata

EAN-kod	4038088106594
ETIM-klass	EC010827
Nominell diameter	DN 70
Yttermått (HxBxL)	260 x 260 x 530 mm
Vikt	4,80 Kg (STK)
Produktgrupp	4
Tullnummer	73072980
Material / Färg	Edelstahl, Silber

Användningsanvisning

Große Dachflächen können durch leistungsstarke Systeme mit Druckströmung wirtschaftlich und sicher entwässert werden. LORO-X Schnellablaufsysteme mit Druckströmung werden durch die höhere Strömungsgeschwindigkeit mit kleineren Rohrdurchmessern bei gleichzeitig höherer Abflussleistung betrieben. Die hohe Strömungsgeschwindigkeit im Rohr erhöht darüber hinaus den Selbstreinigungseffekt. Einsatzgebiete Industriedächer, Gewerbe, Warmdächer, Kaltdächer, Kastenrinnen, Tiefpunktlinien, Schnellablaufsysteme, große Dachflächen, Stadien, Lagerhallen, Logistikzentren.

Nedladdningar

Alles online

Måttritning (PDF)
CAD 2D (DXF)
BIM 3D (IFC)
Godkännande (PDF)
CAD 3D (DWG)
Systemdatablad LX 2120
BIM 3D (STEP)