LORO-DJ EMERGENCY DRAIN SIPHONIC FLOW 2-PART. CLAMBING FLANGE, VERTICAL, WITH THERMAL INSULATION AND HEATING DN 70

LORO-DRAINJET emergency drain in stainless steel with clamping flange, two-part with heat insulation and heating DN 70

Description

LORO-X DRAINLET flat roof siphonic drain, series 49(DJ), two-piece, with thermal insulation and heating, vertical outlet, for emergency drainage with siphonic flow, discharge rate 19.4 l/s at 75 mm water level on the roof, with clamping flange as loose and fixed flange construction including compression seals, for bituminous and plastic roofing sheets, DRAINJET hood made of stainless steel, according to DIN EN 1253 with raised quality standard, proof of performance with standard-compliant testing system with 4.2 m non-ventilated downpipe according to LX data sheet LX847, made of stainless steel, DN70

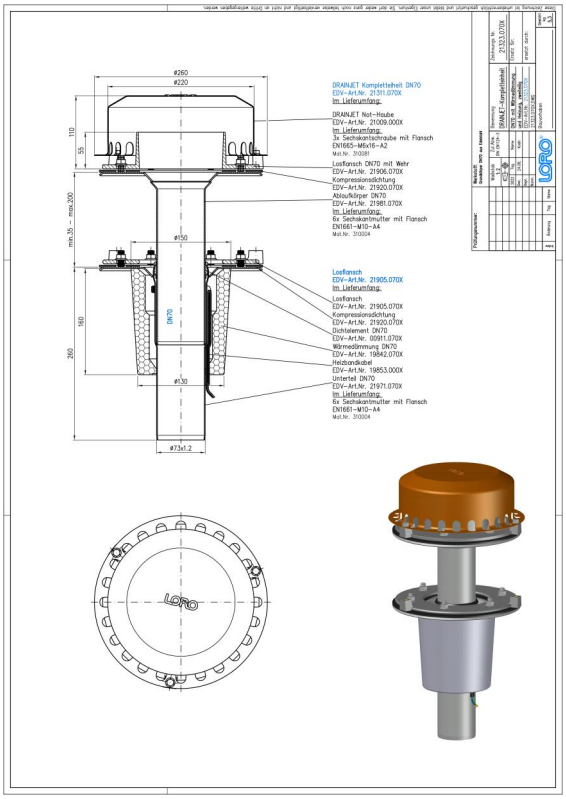

Article information

EAN Code	4038088069899
ETIM Class	EC010827
Nominal diameter	DN 70
Outside measurements (HxWxL)	260 x 260 x 411 mm
Weight	5,30 Kg (STK)
Product group	4
Customs tariff number	73072980
Material / Color	Edelstahl, Silber

Usage note

Große Dachflächen können durch leistungsstarke Systeme mit Druckströmung wirtschaftlich und sicher entwässert werden. LORO-X Schnellablaufsysteme mit Druckströmung werden durch die höhere Strömungsgeschwindigkeit mit kleineren Rohrdurchmessern bei gleichzeitig höherer Abflussleistung betrieben. Die hohe Strömungsgeschwindigkeit im Rohr erhöht darüber hinaus den Selbstreinigungseffekt. Einsatzgebiete Industriedächer, Gewerbe, Warmdächer, Kaltdächer, Kastenrinnen, Tiefpunktlinien, Schnellablaufsysteme, große Dachflächen, Stadien, Lagerhallen, Logistikzentren.

Downloads

Alles online

- Installation (PDF)
- Certificate (PDF)
- CAD 2D (DXF)
- BIM 3D (IFC)
- CAD drawing (PDF)
- Aufbauschema (PDF)
- CAD 3D (DWG)
- Brochure (PDF)
- System data sheet LX 847
- BIM 3D (STEP)