LORO-DJ EMERGENCY DRAIN SIPHONIC FLOW 1-PART. CLAMBING FLANGE, VERTICAL, WITH THERMAL INSULATION AND HEATING DN 70

LORO-DRAINJET emergency drain in stainless steel with clamping flange, one-piece with heat insulation and heating DN 70

Descripción

LORO-X DRAINLET flat roof siphonic drain, series 49(DJ), one-piece, with thermal insulation and heating, vertical outlet, for emergency drainage with siphonic flow, discharge rate 19.4 l/s at 75 mm water level on the roof, with clamping flange as loose and fixed flange construction including compression seals, for bituminous and plastic roofing sheets, DRAINJET hood made of stainless steel, according to DIN EN 1253 with raised quality standard, proof of performance with standard-compliant testing system with 4.2 m non-ventilated downpipe according to LX data sheet LX847, made of stainless steel, DN70

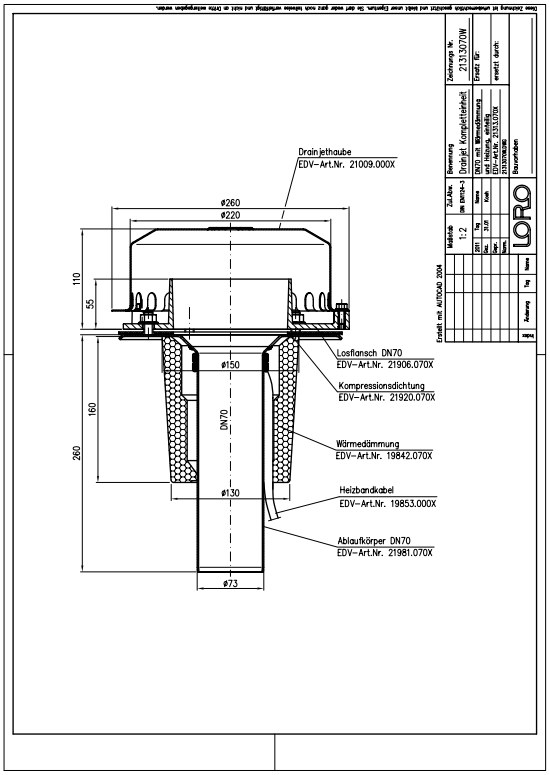

Datos del artículo

Código EAN	4038088069837
Clase ETIM	EC010827
Diámetro nominal	DN 70
Medidas exteriores (AxAxL)	260 x 260 x 376 mm
Peso	3,20 Kg (STK)
Grupo de productos	4
Número de arancel aduanero	73072980
Material / Color	Edelstahl, Silber

Nota de uso

Große Dachflächen können durch leistungsstarke Systeme mit Druckströmung wirtschaftlich und sicher entwässert werden. LORO-X Schnellablaufsysteme mit Druckströmung werden durch die höhere Strömungsgeschwindigkeit mit kleineren Rohrdurchmessern bei gleichzeitig höherer Abflussleistung betrieben. Die hohe Strömungsgeschwindigkeit im Rohr erhöht darüber hinaus den Selbstreinigungseffekt. Einsatzgebiete Industriedächer, Gewerbe, Warmdächer, Kaltdächer, Kastenrinnen, Tiefpunktlinien, Schnellablaufsysteme, große Dachflächen, Stadien, Lagerhallen, Logistikzentren.

Descargas

Alles online

[Instrucciones de instalación (PDF)]
[Dibujo dimensional (PDF)]
[Folleto (PDF)]
[Certificado (PDF)]
[Aufbauschema (PDF)]
[Ficha técnica del sistema LX 847]
[CAD 2D (DXF)]
[CAD (DWG)]