LORO-DJ EMERGENCY DRAIN SIPHONIC FLOW 1-PART. CLAMBING FLANGE, VERTICAL, WITH THERMAL INSULATION AND HEATING DN 70

LORO-DRAINJET emergency drain in stainless steel with clamping flange, one-piece with heat insulation and heating DN 70

Opis

LORO-X DRAINLET flat roof siphonic drain, series 49(DJ), one-piece, with thermal insulation and heating, vertical outlet, for emergency drainage with siphonic flow, discharge rate 19.4 l/s at 75 mm water level on the roof, with clamping flange as loose and fixed flange construction including compression seals, for bituminous and plastic roofing sheets, DRAINJET hood made of stainless steel, according to DIN EN 1253 with raised quality standard, proof of performance with standard-compliant testing system with 4.2 m non-ventilated downpipe according to LX data sheet LX847, made of stainless steel, DN70

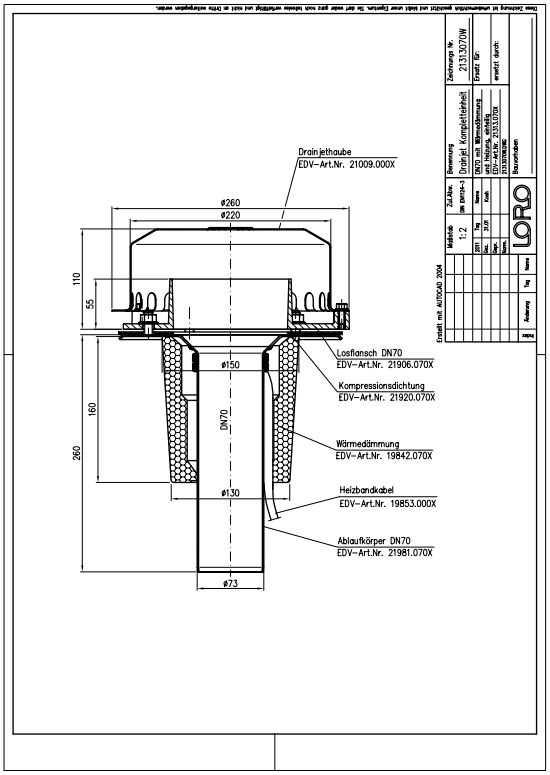

Podaci o artiklu

EAN kod	4038088069837
ETIM klasa	EC010827
Nazivni promjer	DN 70
Vanjske mjere (VxŠxD)	260 x 260 x 376 mm
Težina	3,20 Kg (STK)
Grupa proizvoda	4
Carinski tarifni broj	73072980
Materijal / Boja	Edelstahl, Silber

Napomena za upotrebu

Große Dachflächen können durch leistungsstarke Systeme mit Druckströmung wirtschaftlich und sicher entwässert werden. LORO-X Schnellablaufsysteme mit Druckströmung werden durch die höhere Strömungsgeschwindigkeit mit kleineren Rohrdurchmessern bei gleichzeitig höherer Abflussleistung betrieben. Die hohe Strömungsgeschwindigkeit im Rohr erhöht darüber hinaus den Selbstreinigungseffekt. Einsatzgebiete Industriedächer, Gewerbe, Warmdächer, Kaltdächer, Kastenrinnen, Tiefpunktlinien, Schnellablaufsysteme, große Dachflächen, Stadien, Lagerhallen, Logistikzentren.

Preuzimanja

Alles online

Upute za ugradnju (PDF)
Certifikat (PDF)
CAD 2D (DXF)
Dimenzijski crtež (PDF)
Aufbauschema (PDF)
CAD (DWG)
Prospekt (PDF)
Tehnički list sustava LX 847