## LORO-DJ EMERGENCY DRAIN SIPHONIC FLOW 1-PART. CLAMBING FLANGE, VERTICAL, WITH THERMAL INSULATION AND HEATING DN 50

**LORO-DRAINJET emergency drain stainless steel clamping flange one-piece with heat insulation and heating DN 50**

### Beskrivning

LORO-X DRAINLET flat roof siphonic drain, series 49(DJ), one-piece, with thermal insulation and heating, vertical outlet, for emergency drainage with siphonic flow, discharge rate 9.0 l/s at 75 mm water level on the roof, with clamping flange as loose and fixed flange construction including compression seals, for bituminous and plastic roofing sheets, DRAINJET hood made of stainless steel, according to DIN EN 1253 with raised quality standard, proof of performance with standard-compliant testing system with 4.2 m non-ventilated downpipe according to LX data sheet LX1340, made of stainless steel, DN50

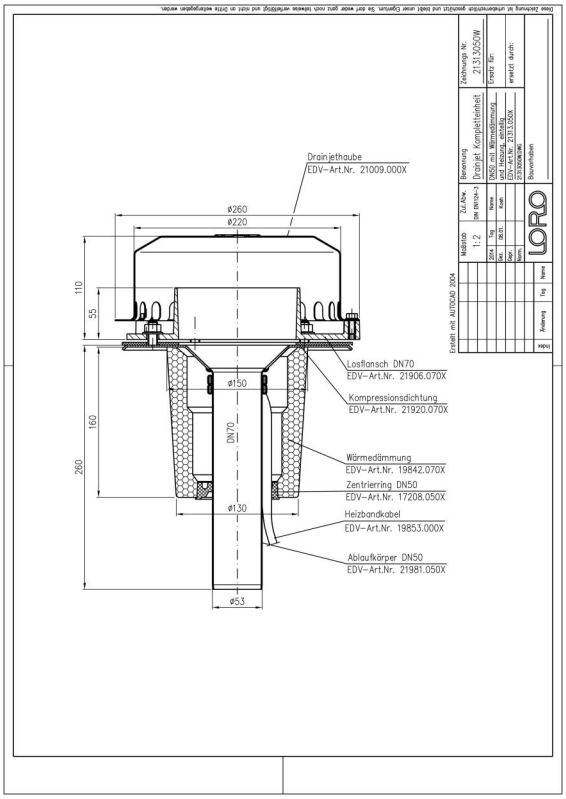


### Artikeldata

| | |
|---|---|
| EAN-kod | 4038088094686 |
| ETIM-klass | EC010827 |
| Nominell diameter | DN 50 |
| Yttermått (HxBxL) | 260 x 260 x 376 mm |
| Vikt | 2,90 Kg (STK) |
| Produktgrupp | 4 |
| Tullnummer | 73072980 |
| Material / Färg | Edelstahl, Silber |

### Användningsanvisning

Große Dachflächen können durch leistungsstarke Systeme mit Druckströmung wirtschaftlich und sicher entwässert werden. LORO-X Schnellablaufsysteme mit Druckströmung werden durch die höhere Strömungsgeschwindigkeit mit kleineren Rohrdurchmessern bei gleichzeitig höherer Abflussleistung betrieben. Die hohe Strömungsgeschwindigkeit im Rohr erhöht darüber hinaus den Selbstreinigungseffekt. Weitere Einsatzbeispiele finden Sie mit detailierter Beschreibung in unserem Aktuell für LORO-X DRAINJET Schnellablaufsysteme. Einsatzgebiete: Industriedächer, Gewerbe, Warmdächer, Kaltdächer, Kastenrinnen, Tiefpunktlinien, Schnellablaufsysteme, große Dachflächen, Stadien, Lagerhallen, Logistikzentren.

### Nedladdningar

Alles online

- Monteringsanvisning (PDF)
- Godkännande (PDF)
- CAD 2D (DXF)
- Måttritning (PDF)
- Aufbauschema (PDF)
- CAD (DWG)
- Broschyr (PDF)
- Systemdatablad LX 1340