LORO-DJ EMERGENCY DRAIN SIPHONIC FLOW 1-PART. CLAMBING FLANGE, VERTICAL DN 70

LORO-DRAINJET emergency drain in stainless steel with clamping flange, one-piece without insulation DN 70

Kuvaus

LORO-X DRAINLET flat roof siphonic drain, series 49(DJ), one-piece, without thermal insulation, vertical outlet, for emergency drainage with siphonic flow, discharge rate 19.4 l/s at 75 mm water level on the roof, with clamping flange as loose and fixed flange construction including compression seals, for bituminous and plastic roofing sheets, DRAINJET hood made of stainless steel, according to DIN EN 1253 with raised quality standard, proof of performance with standard-compliant testing system with 4.2 m non-ventilated downpipe according to LX data sheet LX847, made of stainless steel, DN70

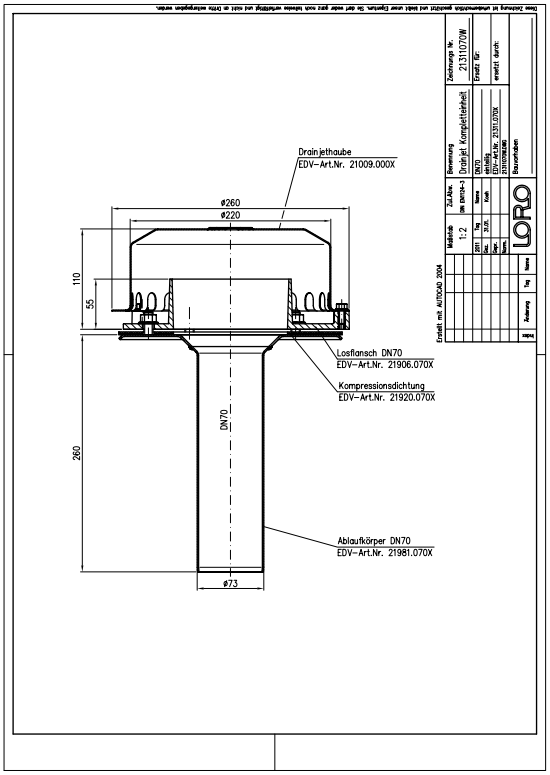

Tuotetiedot

EAN-koodi	4038088069264
ETIM-luokka	EC010827
Nimellishalkaisija	DN 70
Ulkomitat (KxLxS)	260 x 260 x 376 mm
Paino	3,10 Kg (STK)
Tuoteryhmä	4
Tullitariffin numero	73072980
Materiaali / Väri	Edelstahl, Silber

Käyttöohje

Große Dachflächen können durch leistungsstarke Systeme mit Druckströmung wirtschaftlich und sicher entwässert werden. LORO-X Schnellablaufsysteme mit Druckströmung werden durch die höhere Strömungsgeschwindigkeit mit kleineren Rohrdurchmessern bei gleichzeitig höherer Abflussleistung betrieben. Die hohe Strömungsgeschwindigkeit im Rohr erhöht darüber hinaus den Selbstreinigungseffekt. Einsatzgebiete Industriedächer, Gewerbe, Warmdächer, Kaltdächer, Kastenrinnen, Tiefpunktlinien, Schnellablaufsysteme, große Dachflächen, Stadien, Lagerhallen, Logistikzentren.

Lataukset

Alles online

Asennusohje (PDF)
Hyväksyntä (PDF)
CAD 2D (DXF)
Mittapiirustus (PDF)
Aufbauschema (PDF)
CAD (DWG)
Esite (PDF)
Järjestelmän datalehti LX 847