LORO-DJ EMERGENCY DRAIN SIPHONIC FLOW 1-PART. CLAMBING FLANGE, VERTICAL DN 50

LORO-DRAINJET emergency drain stainless steel clamping flange one-piece without insulation DN 50

Beschrijving

LORO-X DRAINLET flat roof siphonic drain, series 49(DJ), one-piece, without thermal insulation, vertical outlet, for emergency drainage with siphonic flow, discharge rate 9.0 l/s at 75 mm water level on the roof, with clamping flange as loose and fixed flange construction including compression seals, for bituminous and plastic roofing sheets, DRAINJET hood made of stainless steel, according to DIN EN 1253 with raised quality standard, proof of performance with standard-compliant testing system with 4.2 m non-ventilated downpipe according to LX data sheet LX1340, made of stainless steel, DN50

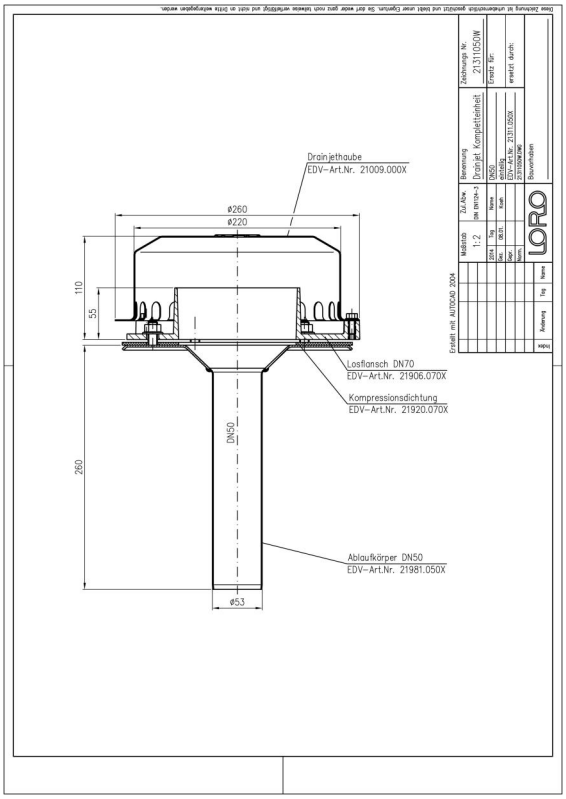

Artikelgegevens

EAN-code	4038088094662
ETIM Klasse	EC010827
Nominale diameter	DN 50
Buitenafmetingen (HxBxL)	260 x 260 x 376 mm
Gewicht	2,60 Kg (STK)
Productgroep	4
Douanetariefnummer	73072980
Materiaal / Kleur	Edelstahl, Silber

Gebruiksaanwijzing

Große Dachflächen können durch leistungsstarke Systeme mit Druckströmung wirtschaftlich und sicher entwässert werden. LORO-X Schnellablaufsysteme mit Druckströmung werden durch die höhere Strömungsgeschwindigkeit mit kleineren Rohrdurchmessern bei gleichzeitig höherer Abflussleistung betrieben. Die hohe Strömungsgeschwindigkeit im Rohr erhöht darüber hinaus den Selbstreinigungseffekt. Weitere Einsatzbeispiele finden Sie mit detailierter Beschreibung in unserem Aktuell für LORO-X DRAINJET Schnellablaufsysteme. Einsatzgebiete: Industriedächer, Gewerbe, Warmdächer, Kaltdächer, Kastenrinnen, Tiefpunktlinien, Schnellablaufsysteme, große Dachflächen, Stadien, Lagerhallen, Logistikzentren.

Downloads

Alles online

- Installatiehandleiding (PDF)
- Certificaat (PDF)
- CAD 2D (DXF)
- Maattekening (PDF)
- Aufbauschema (PDF)
- CAD (DWG)
- Brochure (PDF)
- Systeemdatablad LX 1340