LORO-DJ EMERGENCY DRAIN SIPHONIC FLOW 1-PART. CLAMBING FLANGE, VERTICAL DN 50

LORO-DRAINJET emergency drain stainless steel clamping flange one-piece without insulation DN 50

Descriere

LORO-X DRAINLET flat roof siphonic drain, series 49(DJ), one-piece, without thermal insulation, vertical outlet, for emergency drainage with siphonic flow, discharge rate 9.0 l/s at 75 mm water level on the roof, with clamping flange as loose and fixed flange construction including compression seals, for bituminous and plastic roofing sheets, DRAINJET hood made of stainless steel, according to DIN EN 1253 with raised quality standard, proof of performance with standard-compliant testing system with 4.2 m non-ventilated downpipe according to LX data sheet LX1340, made of stainless steel, DN50

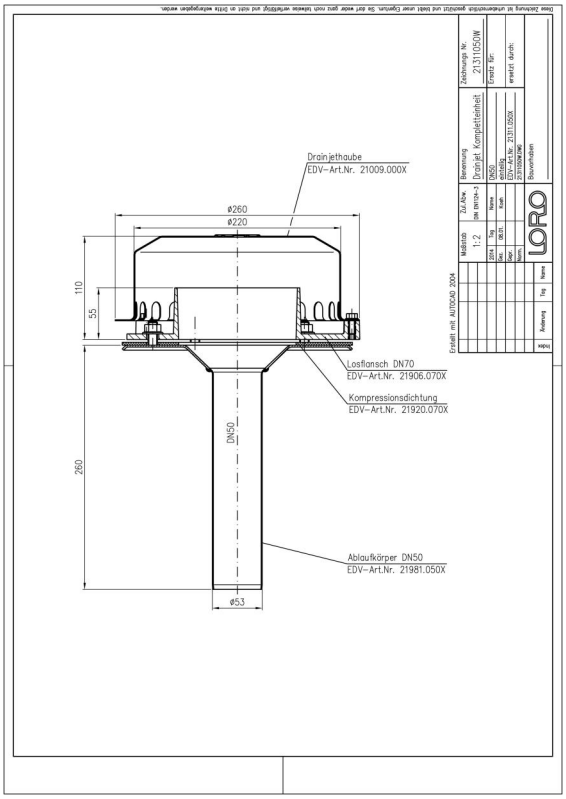

Date articol

Cod EAN	4038088094662
Clasă ETIM	EC010827
Diametru nominal	DN 50
Dimensiuni exterioare (ÎxLxA)	260 x 260 x 376 mm
Greutate	2,60 Kg (STK)
Grupă de produse	4
Număr tarif vamal	73072980
Material / Culoare	Edelstahl, Silber

Notă de utilizare

Große Dachflächen können durch leistungsstarke Systeme mit Druckströmung wirtschaftlich und sicher entwässert werden. LORO-X Schnellablaufsysteme mit Druckströmung werden durch die höhere Strömungsgeschwindigkeit mit kleineren Rohrdurchmessern bei gleichzeitig höherer Abflussleistung betrieben. Die hohe Strömungsgeschwindigkeit im Rohr erhöht darüber hinaus den Selbstreinigungseffekt. Weitere Einsatzbeispiele finden Sie mit detailierter Beschreibung in unserem Aktuell für LORO-X DRAINJET Schnellablaufsysteme. Einsatzgebiete: Industriedächer, Gewerbe, Warmdächer, Kaltdächer, Kastenrinnen, Tiefpunktlinien, Schnellablaufsysteme, große Dachflächen, Stadien, Lagerhallen, Logistikzentren.

Descărcări

Alles online

- Instrucțiuni de montaj (PDF)
- Certificat (PDF)
- CAD 2D (DXF)
- Desen CAD (PDF)
- Aufbauschema (PDF)
- CAD (DWG)
- Broșură (PDF)
- Fișă tehnică de sistem LX 1340