LORO-DJ HPT-ABL.M.FLACHER HAUBE,EDELST.

LORO-DRAINJET with flat cover stainless steel with clamping flange one-piece with insulation, DN 70

Descrição

LORO-X DRAINLET flat roof siphonic drain, series 49(DJ), one-piece, with thermal insulation, vertical outlet, for main drainage with siphonic flow, discharge rate 12.0 l/s at 35 mm water level on the roof, with clamping flange as loose and fixed flange construction including compression seals, for bituminous and plastic roofing sheets, DRAINJET hood flate version made of stainless steel, according to DIN EN 1253 with raised quality standard, proof of performance with standard-compliant testing system with 4.2 m non-ventilated downpipe according to LX data sheet LX2119, made of stainless steel, DN70

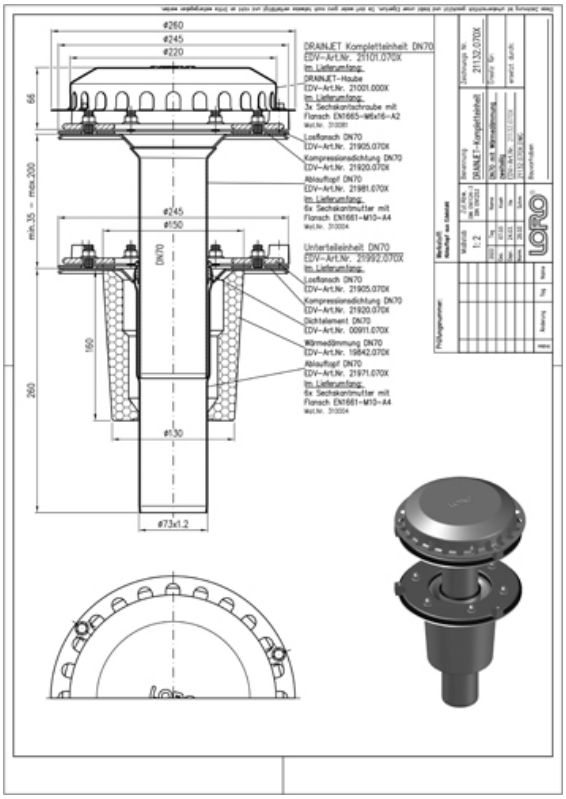

Dados do artigo

Código EAN	4038088106587
Classe ETIM	EC011398
Diâmetro nominal	DN 70
Medidas exteriores (AxLxP)	260 x 260 x 530 mm
Peso	4,70 Kg (STK)
Grupo de produtos	4
Número de pauta aduaneira	73072980
Material / Cor	Edelstahl, Silber

Nota de utilização

Große Dachflächen können durch leistungsstarke Systeme mit Druckströmung wirtschaftlich und sicher entwässert werden. LORO-X Schnellablaufsysteme mit Druckströmung werden durch die höhere Strömungsgeschwindigkeit mit kleineren Rohrdurchmessern bei gleichzeitig höherer Abflussleistung betrieben. Die hohe Strömungsgeschwindigkeit im Rohr erhöht darüber hinaus den Selbstreinigungseffekt. Einsatzgebiete Industriedächer, Gewerbe, Warmdächer, Kaltdächer, Kastenrinnen, Tiefpunktlinien, Schnellablaufsysteme, große Dachflächen, Stadien, Lagerhallen, Logistikzentren.

Transferências

Alles online

Desenho cotado (PDF)
CAD 2D (DXF)
BIM 3D (IFC)
Homologação (PDF)
CAD 3D (DWG)
Ficha técnica do sistema LX 2119
BIM 3D (STEP)