LORO-DJ FLAT ROOF DRAIN SIPHONIC FLOW 1-PART. CLAMBING FLANGE, VERTICAL, WITH THERMAL INSULATION DN 70

LORO-DRAINJET drain made of stainless steel with clamping flange one-piece with water insulation DN 70

Beskrivning

LORO-X DRAINLET flat roof siphonic drain, series 49(DJ), one-piece, with thermal insulation, vertical outlet, for main drainage with siphonic flow, discharge rate 18.8 l/s at 55 mm water level on the roof, with clamping flange as loose and fixed flange construction including compression seals, for bituminous and plastic roofing sheets, DRAINJET hood made of stainless steel, according to DIN EN 1253 with raised quality standard, proof of performance with standard-compliant testing system with 4.2 m non-ventilated downpipe according to LX data sheet LX845, made of stainless steel, DN70

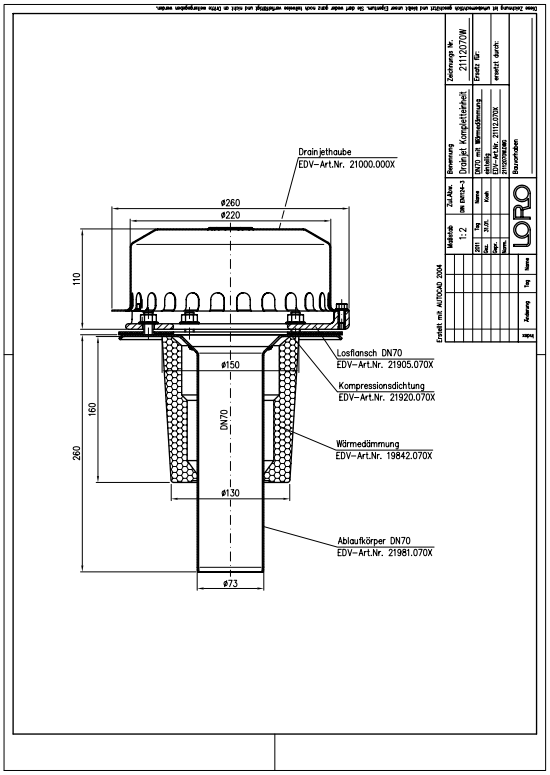

Artikeldata

EAN-kod	4038088069691
ETIM-klass	EC011398
Nominell diameter	DN 70
Yttermått (HxBxL)	260 x 260 x 378 mm
Vikt	2,90 Kg (STK)
Produktgrupp	4
Tullnummer	73072980
Material / Färg	Edelstahl, Silber

Användningsanvisning

Große Dachflächen können durch leistungsstarke Systeme mit Druckströmung wirtschaftlich und sicher entwässert werden. LORO-X Schnellablaufsysteme mit Druckströmung werden durch die höhere Strömungsgeschwindigkeit mit kleineren Rohrdurchmessern bei gleichzeitig höherer Abflussleistung betrieben. Die hohe Strömungsgeschwindigkeit im Rohr erhöht darüber hinaus den Selbstreinigungseffekt. Einsatzgebiete Industriedächer, Gewerbe, Warmdächer, Kaltdächer, Kastenrinnen, Tiefpunktlinien, Schnellablaufsysteme, große Dachflächen, Stadien, Lagerhallen, Logistikzentren.

Nedladdningar

Alles online

- Monteringsanvisning (PDF)
- Godkännande (PDF)
- CAD 2D (DXF)
- Måttritning (PDF)
- Aufbauschema (PDF)
- CAD (DWG)
- Broschyr (PDF)
- Systemdatablad LX 845