LORO-DJ FLAT ROOF DRAIN SIPHONIC FLOW 1-PART. CLAMBING FLANGE, VERTICAL, WITH THERMAL INSULATION DN 50

LORO-DRAINJET drain stainless steel clamping flange one-piece with heat insulation DN 50

Descrição

LORO-X DRAINLET flat roof siphonic drain, series 49(DJ), one-piece, with thermal insulation, vertical outlet, for main drainage with siphonic flow, discharge rate 9.0 l/s at 55 mm water level on the roof, with clamping flange as loose and fixed flange construction including compression seals, for bituminous and plastic roofing sheets, DRAINJET hood made of stainless steel, according to DIN EN 1253 with raised quality standard, proof of performance with standard-compliant testing system with 4.2 m non-ventilated downpipe according to LX data sheet LX1175, made of stainless steel, DN50

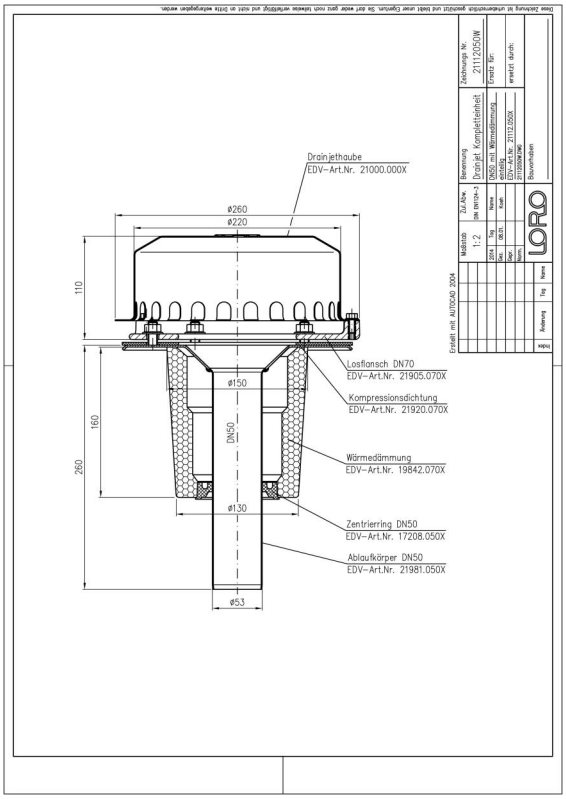

Dados do artigo

Código EAN	4038088094617
Classe ETIM	EC011398
Diâmetro nominal	DN 50
Medidas exteriores (AxLxP)	260 x 260 x 378 mm
Peso	2,40 Kg (STK)
Grupo de produtos	4
Número de pauta aduaneira	73072980
Material / Cor	Edelstahl, Silber

Nota de utilização

Große Dachflächen können durch leistungsstarke Systeme mit Druckströmung wirtschaftlich und sicher entwässert werden. LORO-X Schnellablaufsysteme mit Druckströmung werden durch die höhere Strömungsgeschwindigkeit mit kleineren Rohrdurchmessern bei gleichzeitig höherer Abflussleistung betrieben. Die hohe Strömungsgeschwindigkeit im Rohr erhöht darüber hinaus den Selbstreinigungseffekt. Weitere Einsatzbeispiele finden Sie mit detailierter Beschreibung in unserem Aktuell für LORO-X DRAINJET Schnellablaufsysteme. Einsatzgebiete: Industriedächer, Gewerbe, Warmdächer, Kaltdächer, Kastenrinnen, Tiefpunktlinien, Schnellablaufsysteme, große Dachflächen, Stadien, Lagerhallen, Logistikzentren.

Transferências

Alles online

[Instruções de instalação (PDF)](#)
[Homologação (PDF)](#)
[CAD 2D (DXF)](#)
[Desenho cotado (PDF)](#)
[Aufbauschema (PDF)](#)
[CAD (DWG)](#)
[Brochura (PDF)](#)
[Ficha técnica do sistema LX 1175](#)