LX-AUFSATZELEM.EDELST.M.ABKANTFL.

LORO-X surface-mounted element with edged adhesive flange variable 300 mm Series V-AK DN 50

Beschrijving

LORO-X balcony drain mounting element for one piece version, series V-AK for balcony sealing made of liquid plastic in the wall area for balcony structure without covering, according to DIN EN 1253 with raised quality standard, made of stainless steel, consisting of: mounting element with bonding flange with upstand 300 mm, sealing element DN70, made of stainless steel, DN50

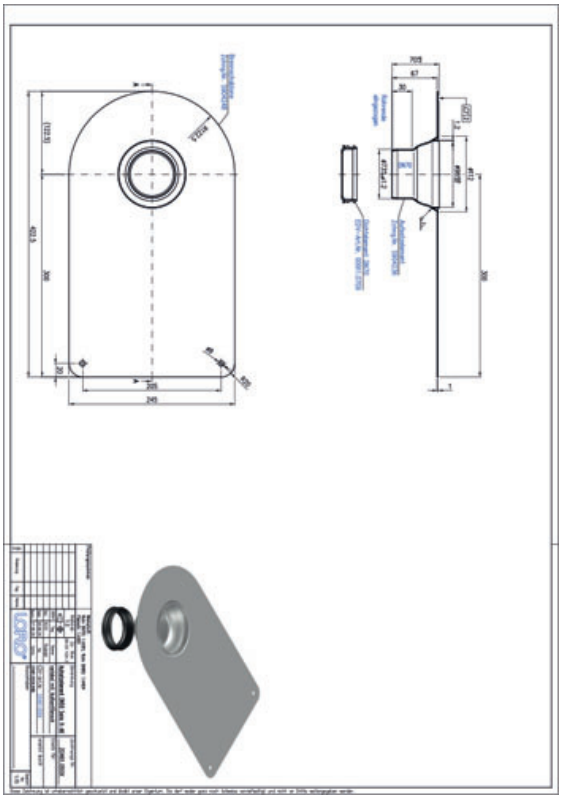

Artikelgegevens

EAN-code	4038088108970
ETIM Klasse	EC011398
Nominale diameter	DN 50
Buitenafmetingen (HxBxL)	70 x 423 x 245 mm
Gewicht	1,20 Kg (STK)
Productgroep	4
Douanetariefnummer	73072980
Materiaal / Kleur	Edelstahl, Silber

Gebruiksaanwijzing

LORO-X Serie V: Das variable Balkonentwässerungssystem aus Edelstahl mit nur einem Grundkörper und modularen Aufsätzen für jeden Balkonaufbau bei Neubau und Sanierung. Verschiedene Balkonaufbauten und die Verwendung neuer Materialien wie der Einsatz von Flüssigkunststoffen oder Kunststoff/Zementkombinationen verlangen auf die Einsatzsituation abgestimmte Balkonablaufsysteme. Durch jahrzehntelange Erfahrung auf dem Gebiet der Balkonentwässerung hat LORO speziell auf jeden Einsatzfall abgestimmte Balkonabläufe entwickelt, die in Verbindung mit Fallleitungen aus Stahlabflussrohr, Balkonentwässerungssysteme aus einer Hand bilden. Die neueste Weiterentwicklung auf diesem Gebiet sind LORO-X Balkonentwässerungen, Serie V, einem variablen System nach dem Baukastenprinzip, das sämtliche Einsatzmöglichkeiten abdeckt. Gefertigt aus langlebigem Edelstahl, sind LORO-X Balkonentwässerungen Serie V unempfindlich gegen Hitze, Frost sowie UV-Strahlung im Außenbereich. Basis des neuen Programms ist nur ein Grundkörper, der zeitlich unabhängig von Planungsfortschritt oder Änderungen des Balkonaufbaus, mit Schalungspilz und Schalungsglocke … (volledige tekst online lezen)

Downloads

Installatiehandleiding (PDF)
Maattekening (PDF)
Brochure (PDF)
Certificaat (PDF)
Aufbauschema (PDF)
CAD 2D (DXF)
CAD 3D (DWG)

Alles online