LX-AUFSATZELEM.EDELST.M.ABKANTFL.

LORO-X surface-mounted element with edged adhesive flange variable 300 mm Series V-AK DN 50

Kuvaus

LORO-X balcony drain mounting element for one piece version, series V-AK for balcony sealing made of liquid plastic in the wall area for balcony structure without covering, according to DIN EN 1253 with raised quality standard, made of stainless steel, consisting of: mounting element with bonding flange with upstand 300 mm, sealing element DN70, made of stainless steel, DN50

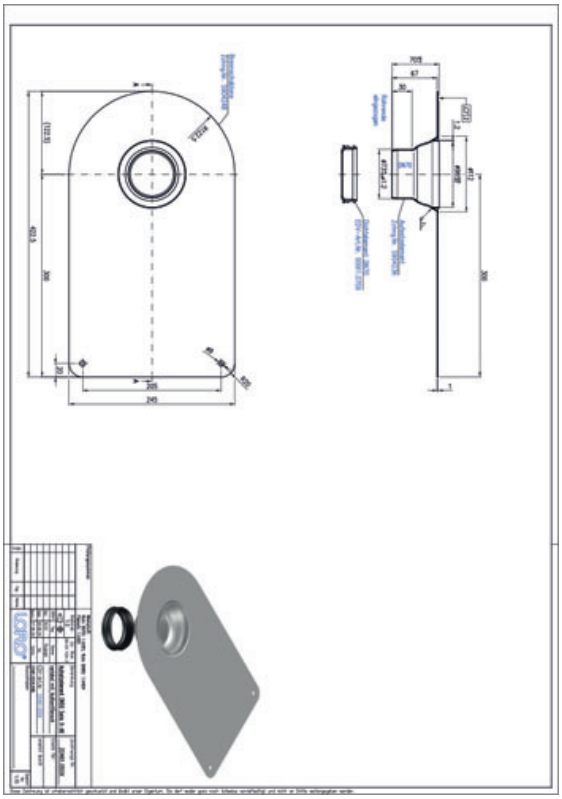

Tuotetiedot

EAN-koodi	4038088108970
ETIM-luokka	EC011398
Nimellishalkaisija	DN 50
Ulkomitat (KxLxS)	70 x 423 x 245 mm
Paino	1,20 Kg (STK)
Tuoteryhmä	4
Tullitariffin numero	73072980
Materiaali / Väri	Edelstahl, Silber

Käyttöohje

LORO-X Serie V: Das variable Balkonentwässerungssystem aus Edelstahl mit nur einem Grundkörper und modularen Aufsätzen für jeden Balkonaufbau bei Neubau und Sanierung. Verschiedene Balkonaufbauten und die Verwendung neuer Materialien wie der Einsatz von Flüssigkunststoffen oder Kunststoff/Zementkombinationen verlangen auf die Einsatzsituation abgestimmte Balkonablaufsysteme. Durch jahrzehntelange Erfahrung auf dem Gebiet der Balkonentwässerung hat LORO speziell auf jeden Einsatzfall abgestimmte Balkonabläufe entwickelt, die in Verbindung mit Fallleitungen aus Stahlabflussrohr, Balkonentwässerungssysteme aus einer Hand bilden. Die neueste Weiterentwicklung auf diesem Gebiet sind LORO-X Balkonentwässerungen, Serie V, einem variablen System nach dem Baukastenprinzip, das sämtliche Einsatzmöglichkeiten abdeckt. Gefertigt aus langlebigem Edelstahl, sind LORO-X Balkonentwässerungen Serie V unempfindlich gegen Hitze, Frost sowie UV-Strahlung im Außenbereich. Basis des neuen Programms ist nur ein Grundkörper, der zeitlich unabhängig von Planungsfortschritt oder Änderungen des Balkonaufbaus, mit Schalungspilz und Schalungsglocke in die Rohbau-Balkonplatte eingegossen werden kann. Dies kann vor Ort oder auch wie bei … (lue koko teksti verkossa)

Lataukset

Alles online

Asennusohje (PDF)
Hyväksyntä (PDF)
CAD 3D (DWG)
Mittapiirustus (PDF)
Aufbauschema (PDF)
Esite (PDF)
CAD 2D (DXF)