LORO-X AUFSATZELEM.M.KLEMMFL.SERIE V-KL,

LORO-X top-mounted element with clamping flange series V-KL two-piece design DN 50

Description

LORO-X balcony set up element for two piece version, series V-KL, with clamping flange, for sealing roofing sheets, according to DIN EN 1253 with raised quality standard, made of stainless steel, consisting of: set up element with socket and clamping flange and sealing element DN70, made of stainless steel, DN50

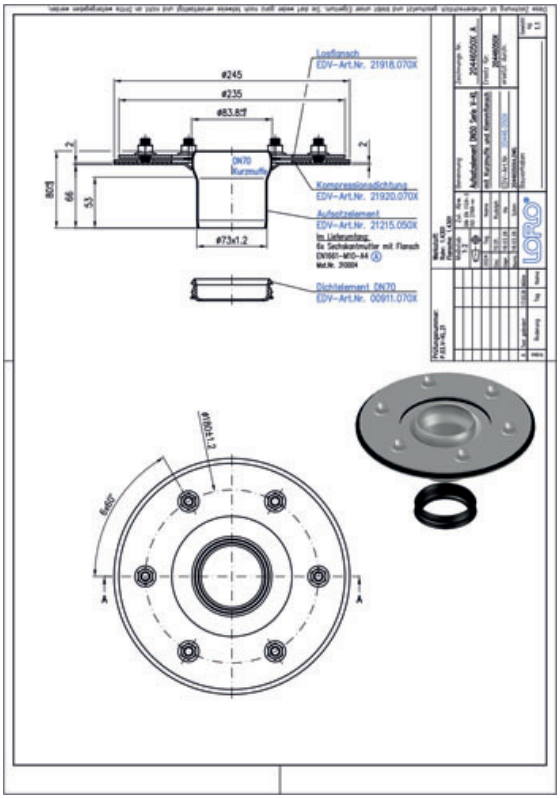

Données de l'article

Code EAN	4038088109038
Classe ETIM	EC011398
Diamètre nominal	DN 50
Dimensions extérieures (HxLxP)	93 x 245 x 245 mm
Poids	1,10 Kg (STK)
Groupe de produits	4
Numéro tarifaire douanier	73072980
Matériau / Couleur	Edelstahl, Silber

Note d'utilisation

LORO-Balkonabläufe mit Aufsatzelementen, Serie V-KL für Balkonabdichtungsbahnen. Zweiteilige Ausführung für wärmegedämmte Balkone, mit aufgekanteten Klebeflansch für Einbau in Wand-oder Eckbereichen.

Téléchargements

Alles online

Notice d'installation (PDF)
Dessin dimensionnel (PDF)
Brochure (PDF)
Certificat (PDF)
Aufbauschema (PDF)
CAD 2D (DXF)
CAD 3D (DWG)
BIM 3D (STEP)
BIM 3D (IFC)