## LX-AUFSATZELEMENT M.KLEMMFL. SR. V-KL

**LORO-X add-on element with clamping flange 270 mm long Series V-KLDN 50**

### Popis

LORO-X balcony drain extension unit for two piece version, with clamping flange, 270 mm length, series V-KL for balcony sealing with roofing sheets for balcony structure without covering, according to DIN EN 1253 with raised quality standard, made of stainless steel, consisting of: mounting element with clamping flange, sealing element DN70, made of stainless steel, DN50

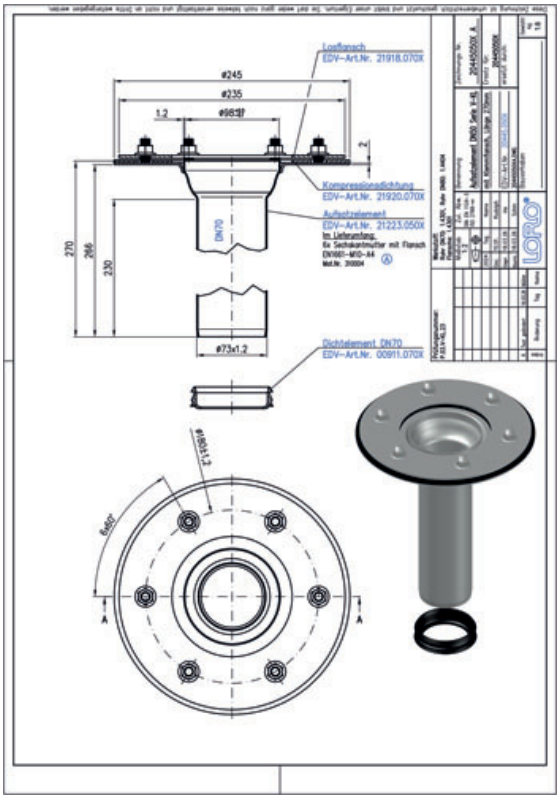


### Údaje o artikli

| | |
|---|---|
| EAN kód | 4038088109045 |
| ETIM trieda | EC011398 |
| Menovitý priemer | DN 50 |
| Vonkajšie rozmery (VxŠxH) | 293 x 245 x 245 mm |
| Hmotnosť | 1,60 Kg (STK) |
| Skupina produktov | 4 |
| Colný sadzobník | 73072980 |
| Materiál / Farba | Edelstahl, Silber |

### Pokyny na použitie

LORO-Balkonabläufe mit Aufsatzelementen, Serie V-KL für Balkonabdichtungsbahnen. Zweiteilige Ausführung für wärmegedämmte Balkone, mit aufgekanteten Klebeflansch für Einbau in Wand-oder Eckbereichen.

### Na stiahnutie

Alles online

- Návod na montáž (PDF)
- Certifikát (PDF)
- CAD 3D (DWG)
- Rozmerový výkres (PDF)
- Aufbauschema (PDF)
- BIM 3D (STEP)
- Prospekt (PDF)
- CAD 2D (DXF)
- BIM 3D (IFC)