## LX-AUFSATZELEMENT M.KLEMMFL. SR. V-KL

**LORO-X add-on element with clamping flange 270 mm long Series V-KLDN 50**

### Opis

LORO-X balcony drain extension unit for two piece version, with clamping flange, 270 mm length, series V-KL for balcony sealing with roofing sheets for balcony structure without covering, according to DIN EN 1253 with raised quality standard, made of stainless steel, consisting of: mounting element with clamping flange, sealing element DN70, made of stainless steel, DN50

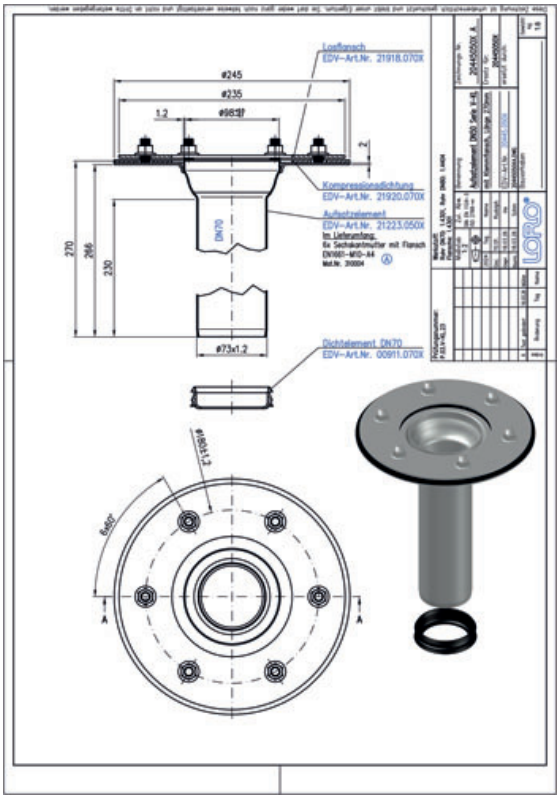


### Podatki o izdelku

| | |
|---|---|
| EAN koda | **4038088109045** |
| ETIM razred | **EC011398** |
| Nazivni premer | **DN 50** |
| Zunanje mere (VxŠxD) | **293 x 245 x 245 mm** |
| Teža | **1,60 Kg (STK)** |
| Skupina izdelkov | **4** |
| Carinska tarifna številka | **73072980** |
| Material / Barva | **Edelstahl, Silber** |

### Opomba za uporabo

LORO-Balkonabläufe mit Aufsatzelementen, Serie V-KL für Balkonabdichtungsbahnen. Zweiteilige Ausführung für wärmegedämmte Balkone, mit aufgekanteten Klebeflansch für Einbau in Wand-oder Eckbereichen.

### Prenosi

Alles online

- Navodila za vgradnjo (PDF)
- Certifikat (PDF)
- CAD 3D (DWG)
- Merska risba (PDF)
- Aufbauschema (PDF)
- BIM 3D (STEP)
- Prospekt (PDF)
- CAD 2D (DXF)
- BIM 3D (IFC)