LX-AUFSATZELEMENT M.KLEMMFL. SR. V-KL

LORO-X add-on element with clamping flange 270 mm long Series V-KLDN 50

Описание

LORO-X balcony drain extension unit for two piece version, with clamping flange, 270 mm length, series V-KL for balcony sealing with roofing sheets for balcony structure without covering, according to DIN EN 1253 with raised quality standard, made of stainless steel, consisting of: mounting element with clamping flange, sealing element DN70, made of stainless steel, DN50

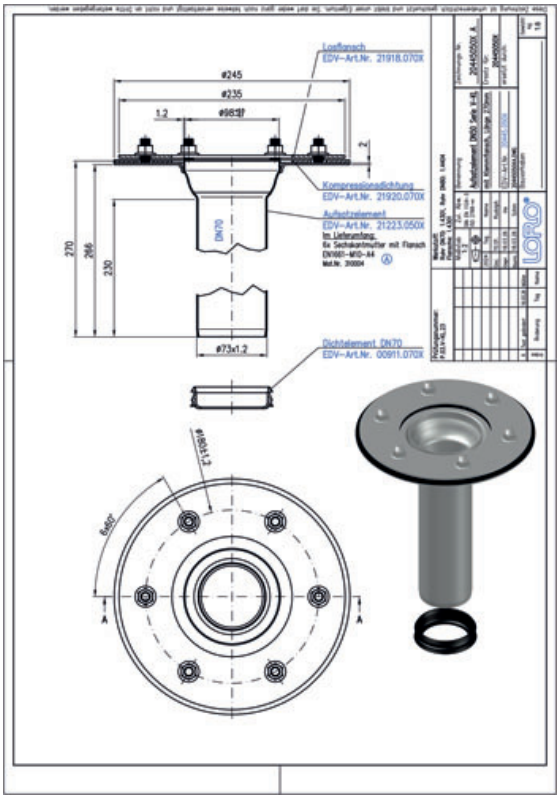

Данни за артикула

EAN код	4038088109045
ETIM клас	EC011398
Номинален диаметър	DN 50
Външни размери (ВхШхД)	293 x 245 x 245 mm
Тегло	1,60 Kg (STK)
Продуктова група	4
Митнически тарифен номер	73072980
Материал / Цвят	Edelstahl, Silber

Забележка за употреба

LORO-Balkonabläufe mit Aufsatzelementen, Serie V-KL für Balkonabdichtungsbahnen. Zweiteilige Ausführung für wärmegedämmte Balkone, mit aufgekanteten Klebeflansch für Einbau in Wand-oder Eckbereichen.

Изтегляния

Alles online

- Инструкция за монтаж (PDF)
- Сертификат (PDF)
- CAD 3D (DWG)
- CAD чертеж (PDF)
- Aufbauschema (PDF)
- BIM 3D (STEP)
- Брошура (PDF)
- CAD 2D (DXF)
- BIM 3D (IFC)