LX-AUFSATZELEMENT M.KLEMMFL. SR. V-KL

LORO-X add-on element with clamping flange 270 mm long Series V-KLDN 50

Beskrivning

LORO-X balcony drain extension unit for two piece version, with clamping flange, 270 mm length, series V-KL for balcony sealing with roofing sheets for balcony structure without covering, according to DIN EN 1253 with raised quality standard, made of stainless steel, consisting of: mounting element with clamping flange, sealing element DN70, made of stainless steel, DN50

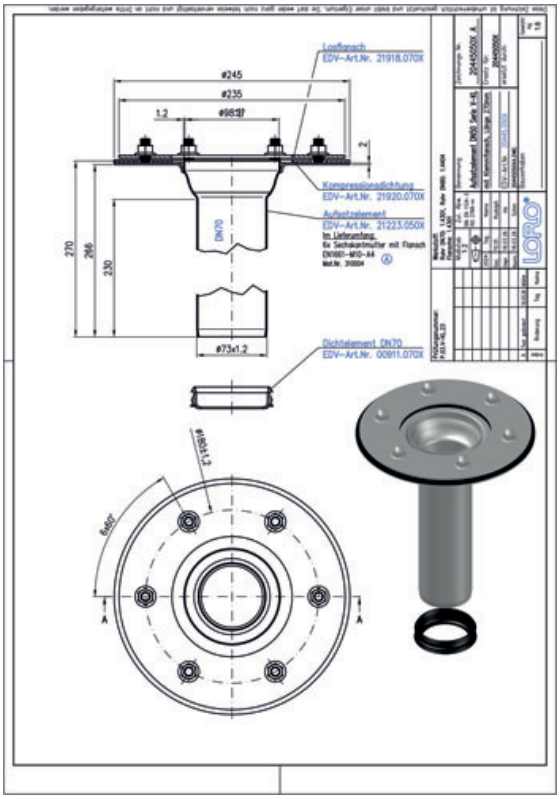

Artikeldata

EAN-kod	**4038088109045**
ETIM-klass	**EC011398**
Nominell diameter	**DN 50**
Yttermått (HxBxL)	**293 x 245 x 245 mm**
Vikt	**1,60 Kg (STK)**
Produktgrupp	**4**
Tullnummer	**73072980**
Material / Färg	**Edelstahl, Silber**

Användningsanvisning

LORO-Balkonabläufe mit Aufsatzelementen, Serie V-KL für Balkonabdichtungsbahnen. Zweiteilige Ausführung für wärmegedämmte Balkone, mit aufgekanteten Klebeflansch für Einbau in Wand-oder Eckbereichen.

Nedladdningar

Alles online

- Monteringsanvisning (PDF)
- Godkännande (PDF)
- CAD 3D (DWG)
- Måttritning (PDF)
- Aufbauschema (PDF)
- BIM 3D (STEP)
- Broschyr (PDF)
- CAD 2D (DXF)
- BIM 3D (IFC)