LORO-X AUFSATZELEM.M.KLEMMFL.SERIE V-KL,

LORO-X Surface-mounted element with clamping flange Series V-KL DN 50

Opis

LORO-X balcony drain mounting element for one piece version, series V-KL for balcony sealing with roofing sheets for balcony structure without covering, according to DIN EN 1253 with raised quality standard, made of stainless steel, consisting of: mounting element with clamping flange, sealing element DN70, made of stainless steel, DN50

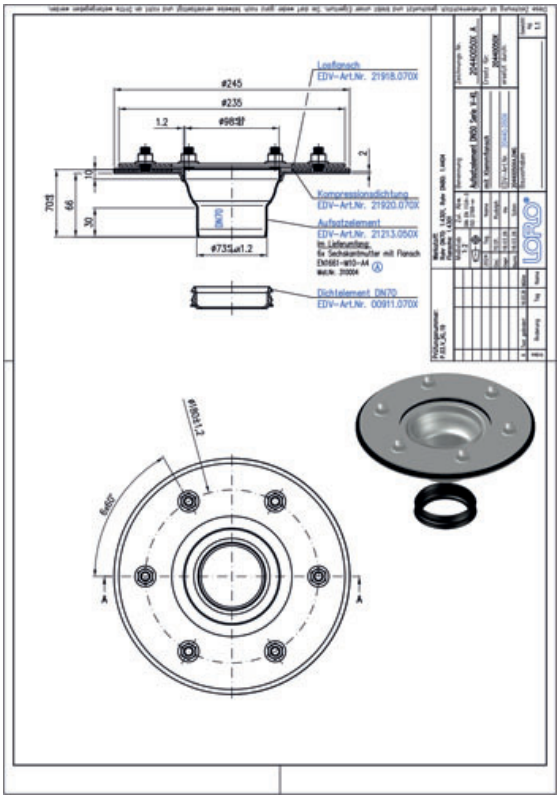

Dane artykułu

Kod EAN	4038088109052
Klasa ETIM	EC011398
Średnica nominalna	DN 50
Wymiary zewnętrzne (WxSxD)	93 x 245 x 245 mm
Waga	1,10 Kg (STK)
Grupa produktów	4
Numer taryfy celnej	73072980
Materiał / Kolor	Edelstahl, Silber

Wskazówki dotyczące użytkowania

LORO-X Serie V: Das variable Balkonentwässerungssystem aus Edelstahl mit nur einem Grundkörper und modularen Aufsätzen für jeden Balkonaufbau bei Neubau und Sanierung. Verschiedene Balkonaufbauten und die Verwendung neuer Materialien wie der Einsatz von Flüssigkunststoffen oder Kunststoff/Zementkombinationen verlangen auf die Einsatzsituation abgestimmte Balkonablaufsysteme. Durch jahrzehntelange Erfahrung auf dem Gebiet der Balkonentwässerung hat LORO speziell auf jeden Einsatzfall abgestimmte Balkonabläufe entwickelt, die in Verbindung mit Fallleitungen aus Stahlabflussrohr, Balkonentwässerungssysteme aus einer Hand bilden. Die neueste Weiterentwicklung auf diesem Gebiet sind LORO-X Balkonentwässerungen, Serie V, einem variablen System nach dem Baukastenprinzip, das sämtliche Einsatzmöglichkeiten abdeckt. Gefertigt aus langlebigem Edelstahl, sind LORO-X Balkonentwässerungen Serie V unempfindlich gegen Hitze, Frost sowie UV-Strahlung im Außenbereich. Basis des neuen Programms ist nur ein Grundkörper, der zeitlich unabhängig von Planungsfortschritt oder Änderungen des Balkonaufbaus, mit Schalungspilz und Schalungsglocke in die Rohbau-Balkonplatte eingegossen … (przeczytaj pełny tekst online)

Pobieranie

Alles online

- Instrukcja montażu (PDF)
- Certyfikat (PDF)
- CAD 3D (DWG)
- Rysunek wymiarowy (PDF)
- Aufbauschema (PDF)
- BIM 3D (STEP)
- Broszura (PDF)
- CAD 2D (DXF)
- BIM 3D (IFC)