LORO-X AUFSATZELEM.M.KLEMMFL.SERIE V-KL,

LORO-X Surface-mounted element with clamping flange Series V-KL DN 50

Description

LORO-X balcony drain mounting element for one piece version, series V-KL for balcony sealing with roofing sheets for balcony structure without covering, according to DIN EN 1253 with raised quality standard, made of stainless steel, consisting of: mounting element with clamping flange, sealing element DN70, made of stainless steel, DN50

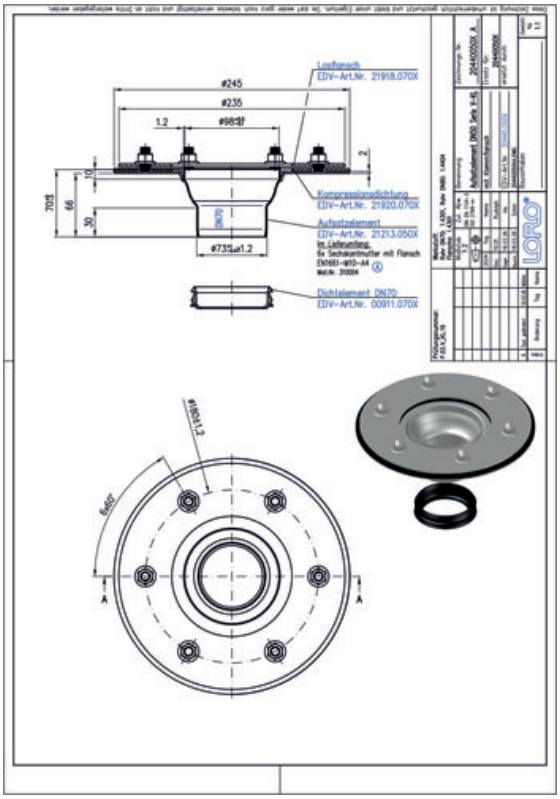

Article information

EAN Code	4038088109052
ETIM Class	EC011398
Nominal diameter	DN 50
Outside measurements (HxWxL)	93 x 245 x 245 mm
Weight	1,10 Kg (STK)
Product group	4
Customs tariff number	73072980
Material / Color	Edelstahl, Silber

Usage note

LORO-X Serie V: Das variable Balkonentwässerungssystem aus Edelstahl mit nur einem Grundkörper und modularen Aufsätzen für jeden Balkonaufbau bei Neubau und Sanierung. Verschiedene Balkonaufbauten und die Verwendung neuer Materialien wie der Einsatz von Flüssigkunststoffen oder Kunststoff/Zementkombinationen verlangen auf die Einsatzsituation abgestimmte Balkonablaufsysteme. Durch jahrzehntelange Erfahrung auf dem Gebiet der Balkonentwässerung hat LORO speziell auf jeden Einsatzfall abgestimmte Balkonabläufe entwickelt, die in Verbindung mit Fallleitungen aus Stahlabflussrohr, Balkonentwässerungssysteme aus einer Hand bilden. Die neueste Weiterentwicklung auf diesem Gebiet sind LORO-X Balkonentwässerungen, Serie V, einem variablen System nach dem Baukastenprinzip, das sämtliche Einsatzmöglichkeiten abdeckt. Gefertigt aus langlebigem Edelstahl, sind LORO-X Balkonentwässerungen Serie V unempfindlich gegen Hitze, Frost sowie UV-Strahlung im Außenbereich. Basis des neuen Programms ist nur ein Grundkörper, der zeitlich unabhängig von Planungsfortschritt oder Änderungen des … (read the full text online)

Downloads

Alles online

- Installation (PDF)
- Certificate (PDF)
- CAD 3D (DWG)
- CAD drawing (PDF)
- Aufbauschema (PDF)
- BIM 3D (STEP)
- Brochure (PDF)
- CAD 2D (DXF)
- BIM 3D (IFC)