LORO-X AUFSATZELEM.M.KLEMMFL.SERIE V-KL,

LORO-X Aufsatzelement mit Klemmflansch Serie V-KL DN 50

Beschreibung

LORO-X Balkonablauf Aufsatzelement für einteilige Ausführung, Serie V-KL für Balkonabdichtung mit Abdichtungsbahnen für Balkonaufbau ohne Belag, nach DIN EN 1253 mit erhöhtem Qualitätsstandard, aus Edelstahl, bestehend aus: Aufsatzelement mit Klemmflansch, Dichtelement DN 70, aus Edelstahl, DN 50

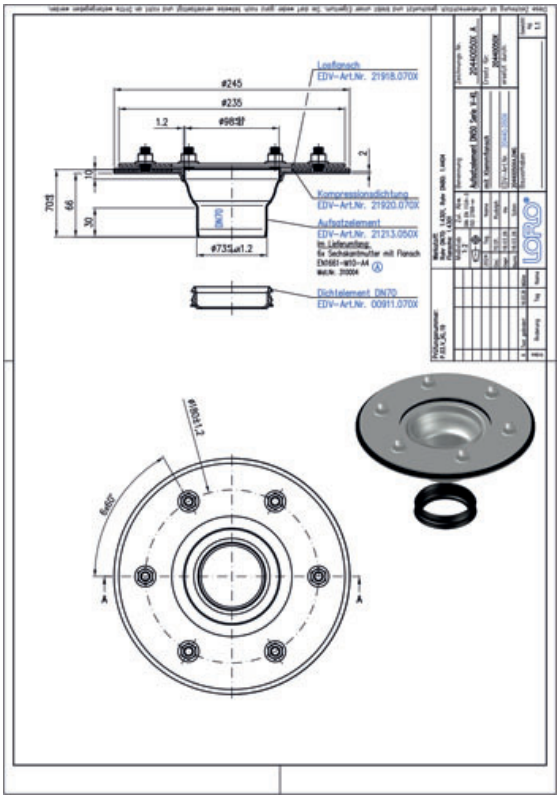

Artikeldaten

EAN-Code	**4038088109052**
ETIM Klasse	**EC011398**
Nennweite	**DN 50**
Außenmaße (HxBxL)	**93 x 245 x 245 mm**
Gewicht	**1,10 Kg (STK)**
Warengruppe	**4**
Zolltarifnummer	**73072980**
Material / Farbe	**Edelstahl, Silber**

Verwendungshinweis

LORO-X Serie V: Das variable Balkonentwässerungssystem aus Edelstahl mit nur einem Grundkörper und modularen Aufsätzen für jeden Balkonaufbau bei Neubau und Sanierung. Verschiedene Balkonaufbauten und die Verwendung neuer Materialien wie der Einsatz von Flüssigkunststoffen oder Kunststoff/Zementkombinationen verlangen auf die Einsatzsituation abgestimmte Balkonablaufsysteme. Durch jahrzehntelange Erfahrung auf dem Gebiet der Balkonentwässerung hat LORO speziell auf jeden Einsatzfall abgestimmte Balkonabläufe entwickelt, die in Verbindung mit Fallleitungen aus Stahlabflussrohr, Balkonentwässerungssysteme aus einer Hand bilden. Die neueste Weiterentwicklung auf diesem Gebiet sind LORO-X Balkonentwässerungen, Serie V, einem variablen System nach dem Baukastenprinzip, das sämtliche Einsatzmöglichkeiten abdeckt. Gefertigt aus langlebigem Edelstahl, sind LORO-X Balkonentwässerungen Serie V unempfindlich gegen Hitze, Frost sowie UV-Strahlung im Außenbereich. Basis des neuen Programms ist nur ein Grundkörper, der zeitlich unabhängig von Planungsfortschritt oder Änderungen des Balkonaufbaus, mit Schalungspilz und Schalungsglocke in die Rohbau-Balkonplatte eingegossen werden kann. Dies kann vor Ort oder auch wie bei … (vollständigen Text online lesen)

Downloads

Alles online

- Verlegeanleitung (PDF)
- Zulassung (PDF)
- System-Datenblatt LX 2269
- CAD 2D (DXF)
- BIM 3D (IFC)
- Maßzeichnung (PDF)
- Aufbauschema (PDF)
- System-Datenblatt LX 2274
- CAD 3D (DWG)
- Prospekt (PDF)
- System-Datenblatt LX 2268
- System-Datenblatt LX 2275
- BIM 3D (STEP)