LORO-X AUFSATZELEM.M.KLEBEFL.SERIE V-FL.

LORO-X add-on element with adhesive flange for series V-FL DN 70

Descripción

LORO-X balcony drain mounting element for one piece version, series V-FL for balcony sealing made of liquid plastic for balcony structure without covering, according to DIN EN 1253 with raised quality standard, made of stainless steel, consisting of: mounting element with bonding flange, sealing element DN100, made of stainless steel, DN70

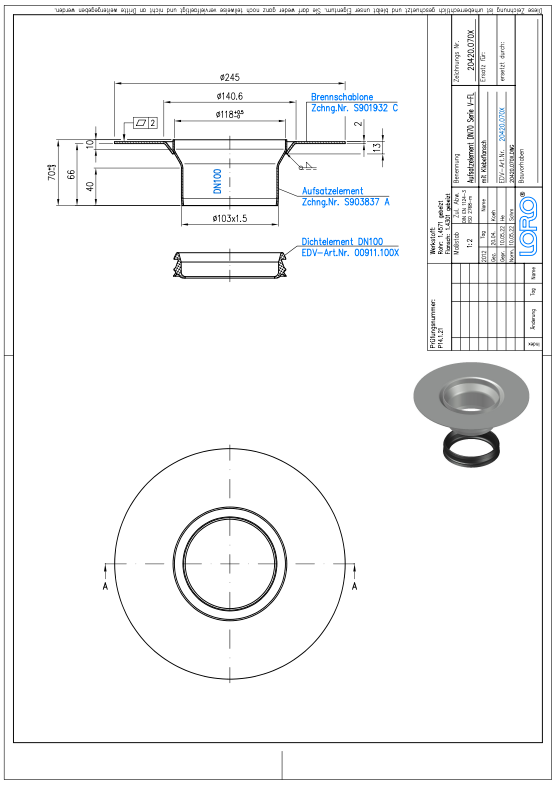

Datos del artículo

Código EAN	4038088095546
Clase ETIM	EC011398
Diámetro nominal	DN 70
Medidas exteriores (AxAxL)	70 x 245 x 245 mm
Peso	0,95 Kg (STK)
Grupo de productos	4
Número de arancel aduanero	73072980
Material / Color	Edelstahl, Silber

Nota de uso

LORO-X Serie V: Das variable Balkonentwässerungssystem aus Edelstahl mit nur einem Grundkörper und modularen Aufsätzen für jeden Balkonaufbau bei Neubau und Sanierung. Verschiedene Balkonaufbauten und die Verwendung neuer Materialien wie der Einsatz von Flüssigkunststoffen oder Kunststoff/Zementkombinationen verlangen auf die Einsatzsituation abgestimmte Balkonablaufsysteme. Durch jahrzehntelange Erfahrung auf dem Gebiet der Balkonentwässerung hat LORO speziell auf jeden Einsatzfall abgestimmte Balkonabläufe entwickelt, die in Verbindung mit Fallleitungen aus Stahlabflussrohr, Balkonentwässerungssysteme aus einer Hand bilden. Die neueste Weiterentwicklung auf diesem Gebiet sind LORO-X Balkonentwässerungen, Serie V, einem variablen System nach dem Baukastenprinzip, das sämtliche Einsatzmöglichkeiten abdeckt. Gefertigt aus langlebigem Edelstahl, sind LORO-X Balkonentwässerungen Serie V unempfindlich gegen Hitze, Frost sowie UV-Strahlung im Außenbereich. Basis des neuen Programms ist nur ein Grundkörper, der zeitlich unabhängig von Planungsfortschritt oder Änderungen des Balkonaufbaus, mit Schalungspilz und … (leer el texto completo en línea)

Descargas

Alles online

- Instrucciones de instalación (PDF)
- Dibujo dimensional (PDF)
- Folleto (PDF)
- Certificado (PDF)
- Aufbauschema (PDF)
- Ficha técnica del sistema LX 1221
- Ficha técnica del sistema LX 1222
- Ficha técnica del sistema LX 1223
- Ficha técnica del sistema LX 1224
- CAD 2D (DXF)
- CAD 3D (DWG)
- BIM 3D (STEP)
- BIM 3D (IFC)