LORO-X AUFSATZELEM.M.KLEBEFL.SERIE V-FL.

LORO-X add-on element with adhesive flange for series V-FL DN 70

Kuvaus

LORO-X balcony drain mounting element for one piece version, series V-FL for balcony sealing made of liquid plastic for balcony structure without covering, according to DIN EN 1253 with raised quality standard, made of stainless steel, consisting of: mounting element with bonding flange, sealing element DN100, made of stainless steel, DN70

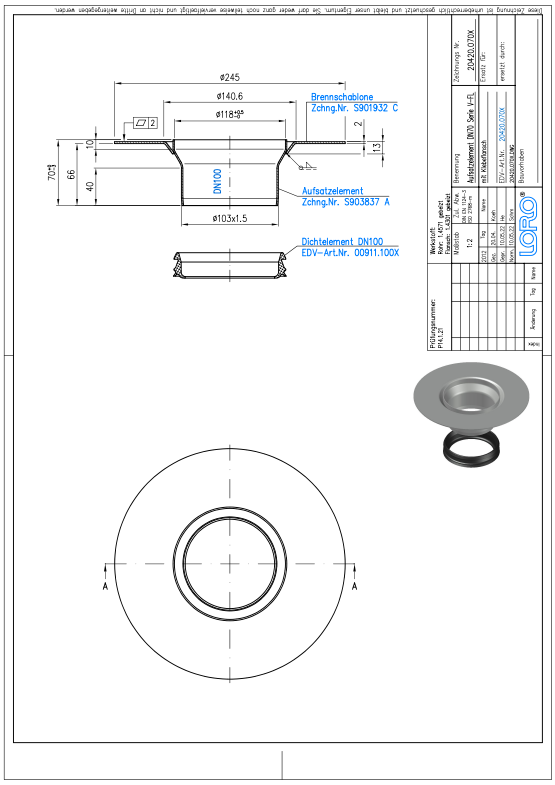

Tuotetiedot

EAN-koodi	4038088095546
ETIM-luokka	EC011398
Nimellishalkaisija	DN 70
Ulkomitat (KxLxS)	70 x 245 x 245 mm
Paino	0,95 Kg (STK)
Tuoteryhmä	4
Tullitariffin numero	73072980
Materiaali / Väri	Edelstahl, Silber

Käyttöohje

LORO-X Serie V: Das variable Balkonentwässerungssystem aus Edelstahl mit nur einem Grundkörper und modularen Aufsätzen für jeden Balkonaufbau bei Neubau und Sanierung. Verschiedene Balkonaufbauten und die Verwendung neuer Materialien wie der Einsatz von Flüssigkunststoffen oder Kunststoff/Zementkombinationen verlangen auf die Einsatzsituation abgestimmte Balkonablaufsysteme. Durch jahrzehntelange Erfahrung auf dem Gebiet der Balkonentwässerung hat LORO speziell auf jeden Einsatzfall abgestimmte Balkonabläufe entwickelt, die in Verbindung mit Fallleitungen aus Stahlabflussrohr, Balkonentwässerungssysteme aus einer Hand bilden. Die neueste Weiterentwicklung auf diesem Gebiet sind LORO-X Balkonentwässerungen, Serie V, einem variablen System nach dem Baukastenprinzip, das sämtliche Einsatzmöglichkeiten abdeckt. Gefertigt aus langlebigem Edelstahl, sind LORO-X Balkonentwässerungen Serie V unempfindlich gegen Hitze, Frost sowie UV-Strahlung im Außenbereich. Basis des neuen Programms ist nur ein Grundkörper, der zeitlich unabhängig von Planungsfortschritt oder Änderungen des Balkonaufbaus, mit Schalungspilz und Schalungsglocke in die Rohbau-Balkonplatte eingegossen werden kann. Dies kann vor Ort oder auch wie bei … (lue koko teksti verkossa)

Lataukset

Alles online

- Asennusohje (PDF)
- Hyväksyntä (PDF)
- Järjestelmän datalehti LX 1222
- CAD 2D (DXF)
- BIM 3D (IFC)
- Mittapiirustus (PDF)
- Aufbauschema (PDF)
- Järjestelmän datalehti LX 1223
- CAD 3D (DWG)
- Esite (PDF)
- Järjestelmän datalehti LX 1221
- Järjestelmän datalehti LX 1224
- BIM 3D (STEP)