LORO-X AUFSATZELEM.M.KLEBEFL.SERIE V-FL.

LORO-X add-on element with adhesive flange for series V-FL DN 70

Description

LORO-X balcony drain mounting element for one piece version, series V-FL for balcony sealing made of liquid plastic for balcony structure without covering, according to DIN EN 1253 with raised quality standard, made of stainless steel, consisting of: mounting element with bonding flange, sealing element DN100, made of stainless steel, DN70

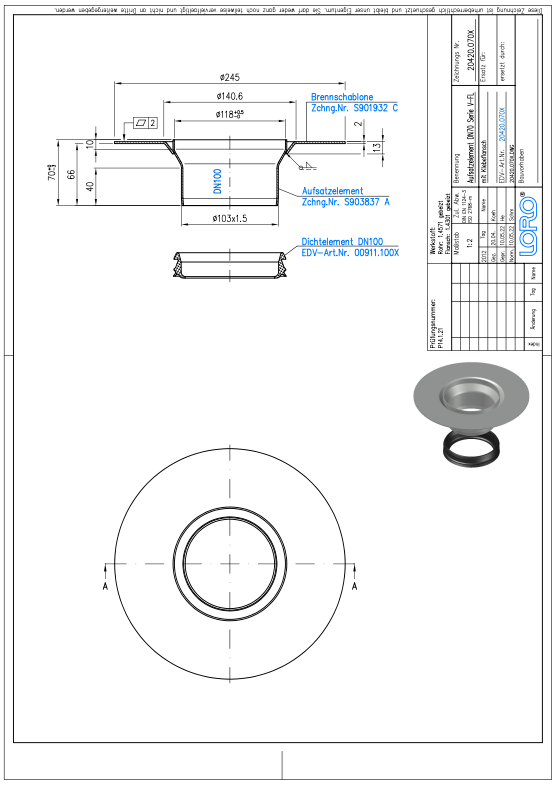

Article information

EAN Code	**4038088095546**
ETIM Class	**EC011398**
Nominal diameter	**DN 70**
Outside measurements (HxWxL)	**70 x 245 x 245 mm**
Weight	**0,95 Kg (STK)**
Product group	**4**
Customs tariff number	**73072980**
Material / Color	**Edelstahl, Silber**

Usage note

LORO-X Serie V: Das variable Balkonentwässerungssystem aus Edelstahl mit nur einem Grundkörper und modularen Aufsätzen für jeden Balkonaufbau bei Neubau und Sanierung. Verschiedene Balkonaufbauten und die Verwendung neuer Materialien wie der Einsatz von Flüssigkunststoffen oder Kunststoff/Zementkombinationen verlangen auf die Einsatzsituation abgestimmte Balkonablaufsysteme. Durch jahrzehntelange Erfahrung auf dem Gebiet der Balkonentwässerung hat LORO speziell auf jeden Einsatzfall abgestimmte Balkonabläufe entwickelt, die in Verbindung mit Fallleitungen aus Stahlabflussrohr, Balkonentwässerungssysteme aus einer Hand bilden. Die neueste Weiterentwicklung auf diesem Gebiet sind LORO-X Balkonentwässerungen, Serie V, einem variablen System nach dem Baukastenprinzip, das sämtliche Einsatzmöglichkeiten abdeckt. Gefertigt aus langlebigem Edelstahl, sind LORO-X Balkonentwässerungen Serie V unempfindlich gegen Hitze, Frost sowie UV-Strahlung im Außenbereich. Basis des neuen Programms ist nur ein Grundkörper, der zeitlich unabhängig von Planungsfortschritt oder Änderungen des … (read the full text online)

Downloads

Alles online

- Installation (PDF)
- Certificate (PDF)
- System data sheet LX 1222
- CAD 2D (DXF)
- BIM 3D (IFC)
- CAD drawing (PDF)
- Aufbauschema (PDF)
- System data sheet LX 1223
- CAD 3D (DWG)
- Brochure (PDF)
- System data sheet LX 1221
- System data sheet LX 1224
- BIM 3D (STEP)