## LORO-X AUFSATZELEM.M.KLEBEFL.SERIE V-FL.

**LORO-X add-on element with adhesive flange for series V-FL DN 50**

### Descriere

LORO-X balcony drain mounting element for one piece version, series V-FL for balcony sealing made of liquid plastic for balcony structure without covering, according to DIN EN 1253 with raised quality standard, made of stainless steel, consisting of: mounting element with bonding flange, sealing element DN70, made of stainless steel, DN50

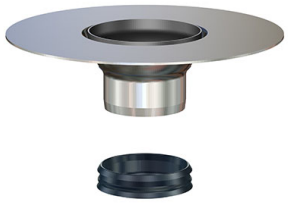

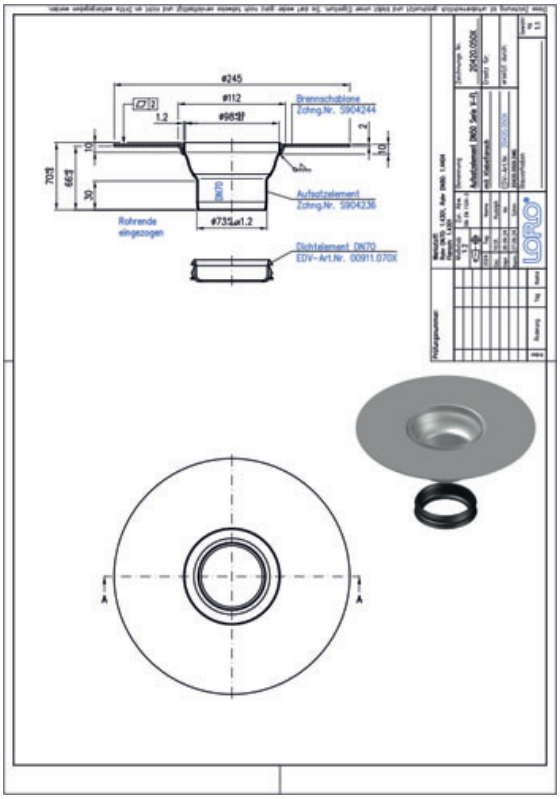


### Date articol

| | |
|---|---|
| Cod EAN | 4038088108895 |
| Clasă ETIM | EC011398 |
| Diametru nominal | DN 50 |
| Dimensiuni exterioare (ÎxLxA) | 70 x 245 x 245 mm |
| Greutate | 1,10 Kg (STK) |
| Grupă de produse | 4 |
| Număr tarif vamal | 73089098 |
| Material / Culoare | Edelstahl, Silber |

### Notă de utilizare

LORO-X Serie V: Das variable Balkonentwässerungssystem aus Edelstahl mit nur einem Grundkörper und modularen Aufsätzen für jeden Balkonaufbau bei Neubau und Sanierung. Verschiedene Balkonaufbauten und die Verwendung neuer Materialien wie der Einsatz von Flüssigkunststoffen oder Kunststoff/Zementkombinationen verlangen auf die Einsatzsituation abgestimmte Balkonablaufsysteme. Durch jahrzehntelange Erfahrung auf dem Gebiet der Balkonentwässerung hat LORO speziell auf jeden Einsatzfall abgestimmte Balkonabläufe entwickelt, die in Verbindung mit Fallleitungen aus Stahlabflussrohr, Balkonentwässerungssysteme aus einer Hand bilden. Die neueste Weiterentwicklung auf diesem Gebiet sind LORO-X Balkonentwässerungen, Serie V, einem variablen System nach dem Baukastenprinzip, das sämtliche Einsatzmöglichkeiten abdeckt. Gefertigt aus langlebigem Edelstahl, sind LORO-X Balkonentwässerungen Serie V unempfindlich gegen Hitze, Frost sowie UV-Strahlung im Außenbereich. Basis des neuen Programms ist nur ein Grundkörper, der zeitlich unabhängig von Planungsfortschritt oder Änderungen des Balkonaufbaus, mit Schalungspilz und Schalungsglocke in die Rohbau-Balkonplatte eingegossen werden … (citiți textul complet online)

### Descărcări

Alles online

- Instrucțiuni de montaj (PDF)
- Certificat (PDF)
- Fișă tehnică de sistem LX 2267
- Desen CAD (PDF)
- Aufbauschema (PDF)
- CAD 2D (DXF)
- Broșură (PDF)
- Fișă tehnică de sistem LX 2266
- CAD 3D (DWG)