WÄRMEDÄMMUNG AUS STYROPOR SEITL. DN 100

Styrofoam insulation, lateral DN 100

Περιγραφή

LORO thermal insulation, made of polystyrene, for LORO-X Light flat roof drains, horizontal runoff, DN 100

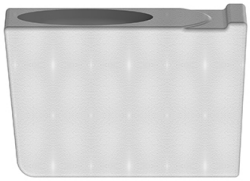

Στοιχεία προϊόντος

Κωδικός EAN	4038088076248
Κατηγορία ETIM	EC011398
Ονομαστική διάμετρος	DN 100
Βάρος	0,12 Kg (STK)
Ομάδα προϊόντων	4
Δασμολογικός αριθμός	39239000
Υλικό / Χρώμα	Styropor SE

Σημείωση χρήσης

kein Verwendungshinweis notwendig

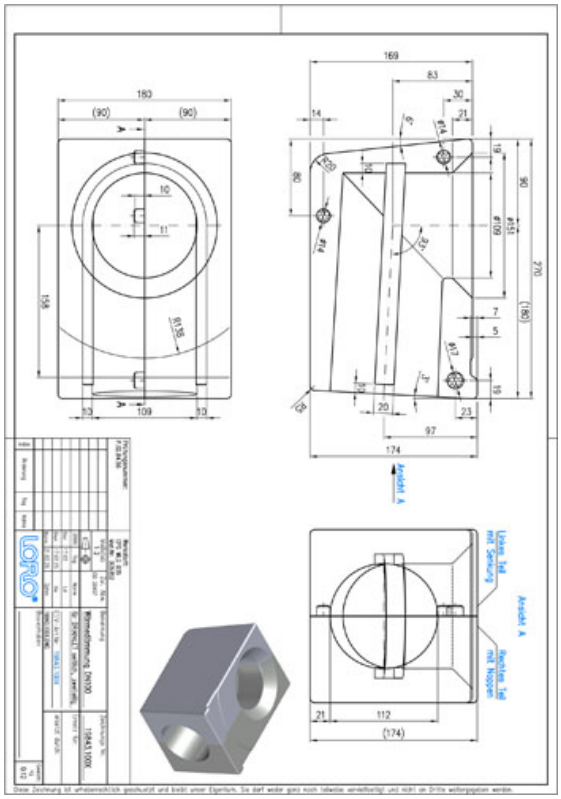

Λήψεις

Alles online

Σχέδιο διαστάσεων (PDF)
Aufbauschema (PDF)
BIM 3D (STEP)
Φυλλάδιο (PDF)
CAD 2D (DXF)
BIM 3D (IFC)
Έγκριση (PDF)
CAD 3D (DWG)