WÄRMEDÄMMUNG AUS STYROPOR SENKR.DN 100

Styrofoam heat insulation vertical DN 100

Kiírási szöveg

LORO thermal insulation, made of polystyrene, for LORO-X Light flat roof drains, outlet runoff, DN 100



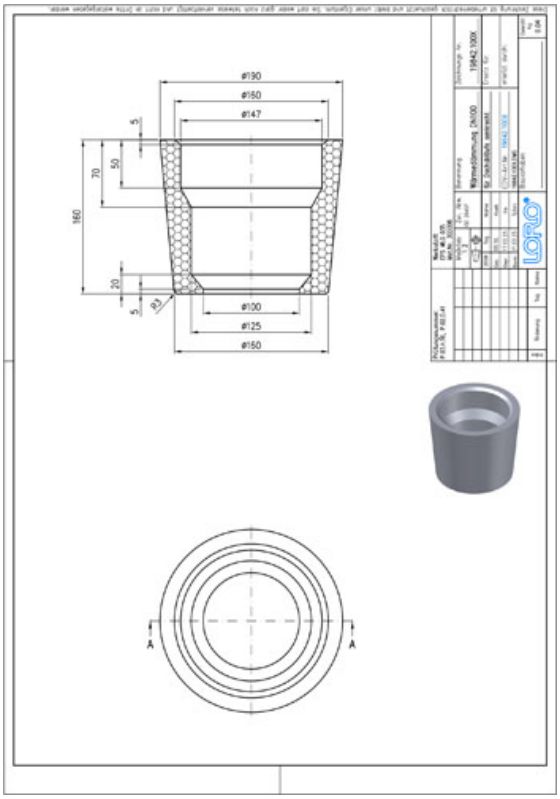

Cikkadatok

EAN kód	4038088072141
ETIM osztály	EC011398
Névleges átmérő	DN 100
Külső méretek (MxSzxH)	190 x 190 x 160 mm
Súly	0,04 Kg (STK)
Termékcsoport	4
Vámtarifaszám	39239000
Anyag / Szín	Styropor SE

Használati megjegyzés

kein Verwendungshinweis notwendig

Letöltések

Alles online

Méretrajz (PDF)
Aufbauschema (PDF)
BIM 3D (STEP)
Prospektus (PDF)
CAD 2D (DXF)
BIM 3D (IFC)
Engedély (PDF)
CAD 3D (DWG)