FLACHDACHDURCHFÜHRUNG F.WU-BETON M.WD.U.

Flat roof duct for waterproof concrete with heat insulation and barrier flange and ventilation pipe 1060 mm DN 125

Popis

LORO roof and slab penetration for waterproof concrete consisting of: LORO-X roof and slab penetration with blocking flange, DN125

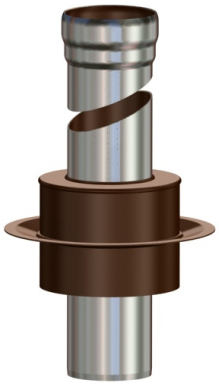

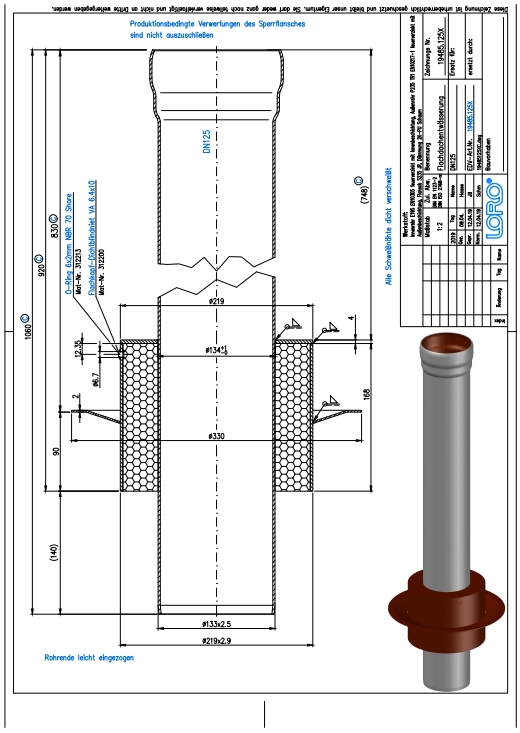

Údaje o artikli

EAN kód	4038088082874
ETIM trieda	EC010599
Menovitý priemer	DN 125
Vonkajšie rozmery (VxŠxH)	330 x 330 x 1060 mm
Hmotnosť	12,00 Kg (STK)
Skupina produktov	9
Colný sadzobník	73089098
Materiál / Farba	Stahl feuerverzinkt, Silber

Pokyny na použitie

kein Verwendungshinweis notwendig

Na stiahnutie

Rozmerový výkres (PDF)
Prospekt (PDF)
CAD 2D (DXF)
CAD 3D (DWG)
BIM 3D (STEP)
BIM 3D (IFC)

Alles online