FLACHDACHDURCHFÜHRUNG F.WU-BETON M.WD.U.

Flat roof duct for waterproof concrete with heat insulation and locking flange and ventilation pipe 1060 mm DN 70

Descripción

LORO roof and slab penetration for waterproof concrete consisting of: LORO-X roof and slab penetration with blocking flange, DN70

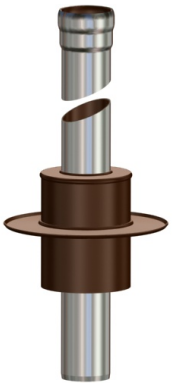

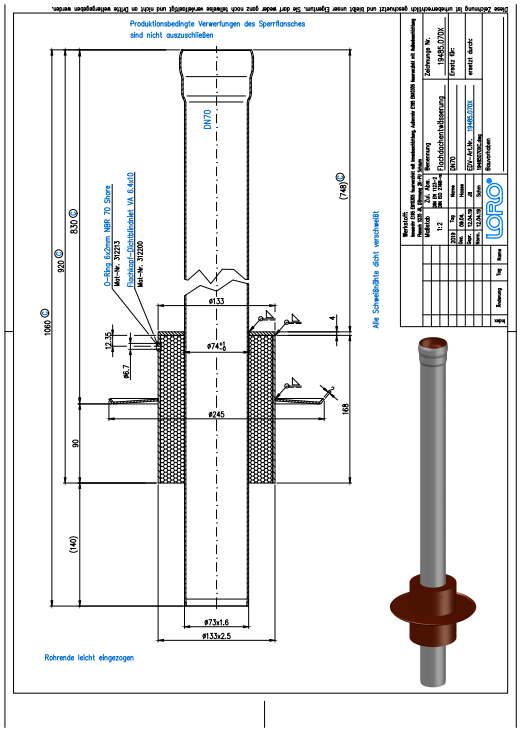

Datos del artículo

Código EAN	4038088086315
Clase ETIM	EC010599
Diámetro nominal	DN 70
Medidas exteriores (AxAxL)	245 x 245 x 1060 mm
Peso	5,60 Kg (STK)
Grupo de productos	9
Número de arancel aduanero	73089098
Material / Color	Stahl feuerverzinkt, Silber

Nota de uso

kein Verwendungshinweis notwendig

Descargas

Dibujo dimensional (PDF)
CAD 3D (DWG)
Folleto (PDF)
BIM 3D (STEP)
CAD 2D (DXF)
BIM 3D (IFC)

Alles online