LORO-VERSAL EINZELABL.EDELST. SERIE K,

LORO-VERSAL stainless steel single drain series K two-piece 3 degree with insulation DN 70

Beskrivning

LORO-X VERSAL balcony drain, series K, two-piece, with thermal insulation, lateral outlet 3 degrees, with clamping flange, according to DIN EN 1253 with raised quality standard, made of stainless steel, consisting of drain pot, flange sealing ring, loose flange, sealing element, extension cartridge (for installation height 40 - 120 mm), flange sealing ring, loose flange, drainage ring, holding fixture for strainer 100 x 100 mm (for installation height 10 - 130 mm), stainless steel strainer, DN70

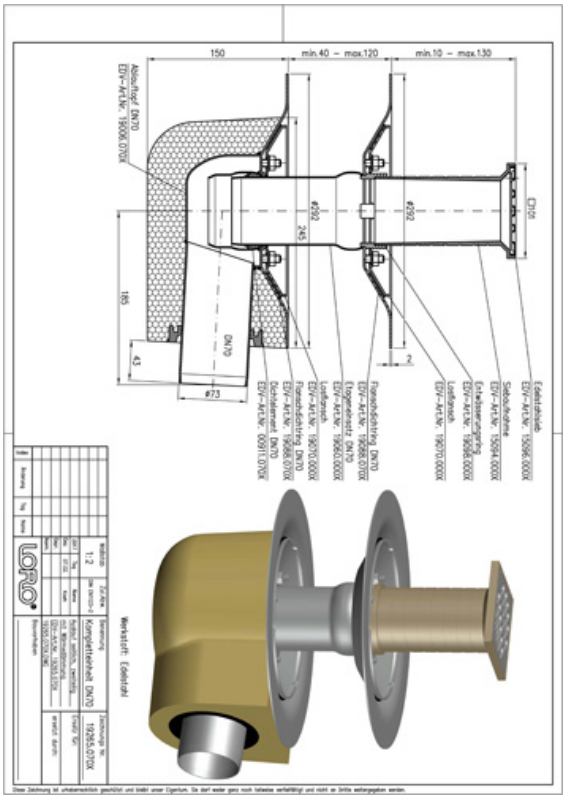

Artikeldata

EAN-kod	**4038088037041**
ETIM-klass	**EC004949**
Nominell diameter	**DN 70**
Yttermått (HxBxL)	**292 x 333 x 240 mm**
Vikt	**4,40 Kg (STK)**
Produktgrupp	**4**
Tullnummer	**73089098**
Material / Färg	**Edelstahl, Silber**

Användningsanvisning

LORO-VERSAL Serie K beinhaltet Einzelabläufe mit Klemmflansch. Serie K 1-teilig bestehend aus: Ablauftopf, Flanschdichtring, Losflansch, Entwässerungsring, Siebaufnahme quadratisch, 100 x 100 mm (für Aufbauhöhe 10 - 130 mm), Edelstahlsieb quadratisch, 94 x 94 mm, Klasse K. Serie K 2-teilig bestehend aus: Ablauftopf, Flanschdichtring, Losflansch, Dichtelement, Etageneinsatz (für Aufbauhöhe 80 - 120 mm), Flanschdichtring, Losflansch, Entwässerungsring, Siebaufnahme quadratisch, 100 x 100 mm (für Aufbauhöhe 10 - 130 mm), Edelstahlsieb quadratisch, 94 x 84mm, Klasse K. Die Serie K wird aus Edelstahl gefertigt. Einsatzgebiete Balkone mit Abdichtungsbahnen, Fliesen- oder Plattenbelag

Nedladdningar

Alles online

Monteringsanvisning (PDF)
Godkännande (PDF)
CAD 3D (DWG)
Måttritning (PDF)
Aufbauschema (PDF)
BIM 3D (STEP)
Broschyr (PDF)
CAD 2D (DXF)
BIM 3D (IFC)