LORO-VERSAL EINZELABL.SENKR.2TLG.M.WD.

LORO-VERSAL single drain, two-part, with stainless steel insulation DN 70

Description

LORO-X VERSAL balcony drain, series K, two-piece, with thermal insulation, vertical outlet, with clamping flange, according to DIN EN 1253 with raised quality standard, made of stainless steel, consisting of drain pot, flange sealing ring, loose flange, sealing element, extension cartridge (for installation height 40 - 120 mm), flange sealing ring, loose flange, drainage ring, holding fixture for strainer 100 x 100 mm (for installation height 10 - 130 mm), stainless steel strainer, DN70

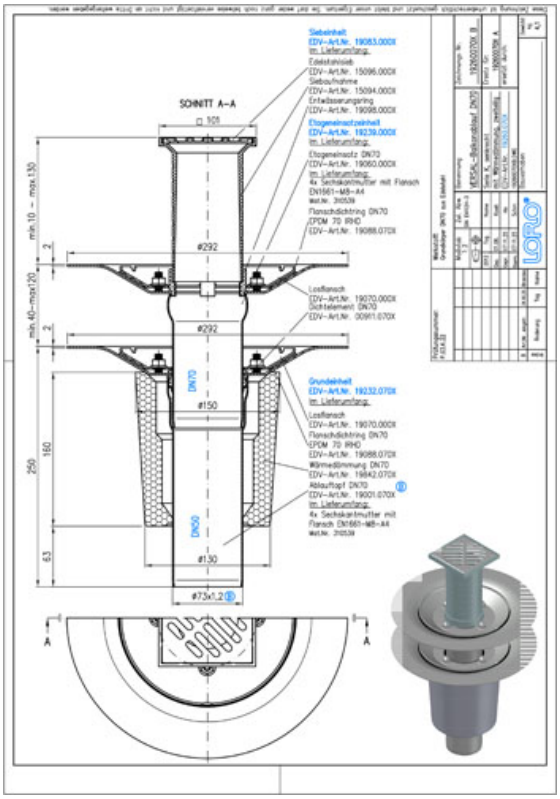

Données de l'article

Code EAN	4038088037058
Classe ETIM	EC011398
Diamètre nominal	DN 70
Dimensions extérieures (HxLxP)	292 x 292 x 300 mm
Poids	4,10 Kg (STK)
Groupe de produits	4
Numéro tarifaire douanier	73072980
Matériau / Couleur	Edelstahl, Silber

Note d'utilisation

LORO-VERSAL Serie K beinhaltet Einzelabläufe mit Klemmflansch. Serie K 1-teilig bestehend aus: Ablauftopf, Flanschdichtring, Losflansch, Entwässerungsring, Siebaufnahme quadratisch, 100 x 100 mm (für Aufbauhöhe 10 - 130 mm), Edelstahlsieb quadratisch, 94 x 94 mm, Klasse K. Serie K 2-teilig bestehend aus: Ablauftopf, Flanschdichtring, Losflansch, Dichtelement, Etageneinsatz (für Aufbauhöhe 80 - 120 mm), Flanschdichtring, Losflansch, Entwässerungsring, Siebaufnahme quadratisch, 100 x 100 mm (für Aufbauhöhe 10 - 130 mm), Edelstahlsieb quadratisch, 94 x 84mm, Klasse K. Die Serie K wird aus Edelstahl gefertigt. Einsatzgebiete Balkone mit Abdichtungsbahnen, Fliesen- oder Plattenbelag

Téléchargements

Alles online

- Notice d'installation (PDF)
- Certificat (PDF)
- CAD 2D (DXF)
- BIM 3D (IFC)
- Dessin dimensionnel (PDF)
- Aufbauschema (PDF)
- CAD 3D (DWG)
- Brochure (PDF)
- Fiche technique du système LX 1060
- BIM 3D (STEP)