LORO-VERSAL EINZELABL.3GR.2TLG.O.WD.

LORO-VERSAL single drain, 3°, two-part, without insulation, made of stainless steel DN 50

Descrizione

LORO-X VERSAL balcony drain, series K, two-piece, without thermal insulation, lateral outlet 3 degrees, with clamping flange, according to DIN EN 1253 with raised quality standard, made of stainless steel, consisting of drain pot, flange sealing ring, loose flange, sealing element, extension cartridge (for installation height 40 - 120 mm), flange sealing ring, loose flange, drainage ring, holding fixture for strainer 100 x 100 mm (for installation height 10 - 130 mm), stainless steel strainer, DN50

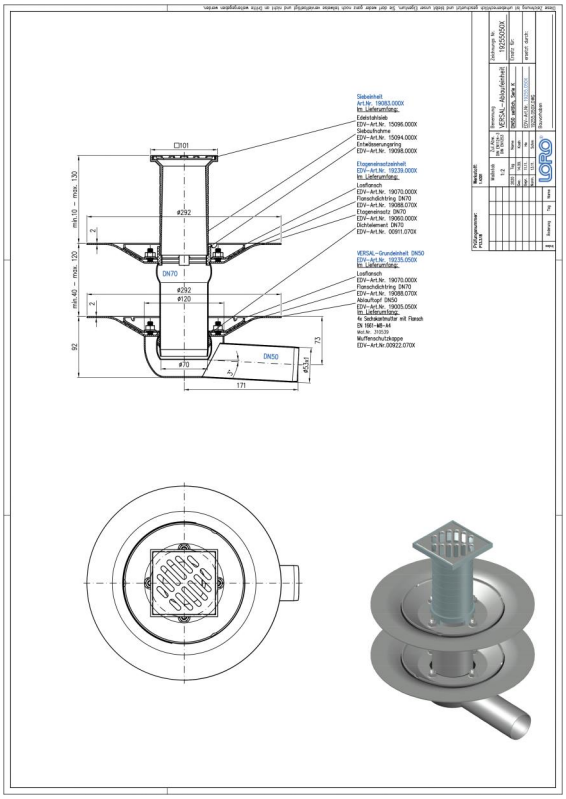

Dati articolo

Codice EAN	4038088037010
Classe ETIM	EC004949
Diametro nominale	DN 50
Misure esterne (AxLxP)	292 x 319 x 189 mm
Peso	4,90 Kg (STK)
Gruppo prodotti	4
Numero tariffa doganale	73072980
Materiale / Colore	Edelstahl, Silber

Note d'uso

LORO-VERSAL Serie K beinhaltet Einzelabläufe mit Klemmflansch. Serie K 1-teilig bestehend aus: Ablauftopf, Flanschdichtring, Losflansch, Entwässerungsring, Siebaufnahme quadratisch, 100 x 100 mm (für Aufbauhöhe 10 - 130 mm), Edelstahlsieb quadratisch, 94 x 94 mm, Klasse K. Serie K 2-teilig bestehend aus: Ablauftopf, Flanschdichtring, Losflansch, Dichtelement, Etageneinsatz (für Aufbauhöhe 80 - 120 mm), Flanschdichtring, Losflansch, Entwässerungsring, Siebaufnahme quadratisch, 100 x 100 mm (für Aufbauhöhe 10 - 130 mm), Edelstahlsieb quadratisch, 94 x 84mm, Klasse K. Die Serie K wird aus Edelstahl gefertigt. Einsatzgebiete Balkone mit Abdichtungsbahnen, Fliesen- oder Plattenbelag

Download

Alles online

[Istruzioni di installazione (PDF)](#) [Disegno dimensionale (PDF)](#) [Brochure (PDF)](#)
[Certificato (PDF)](#) [Aufbauschema (PDF)](#) [CAD 2D (DXF)](#)
[CAD 3D (DWG)](#) [BIM 3D (STEP)](#) [BIM 3D (IFC)](#)