LORO-VERSAL EINZELABL.3GR.2TLG.O.WD.

LORO-VERSAL single drain, 3°, two-part, without insulation, made of stainless steel DN 50

Popis

LORO-X VERSAL balcony drain, series K, two-piece, without thermal insulation, lateral outlet 3 degrees, with clamping flange, according to DIN EN 1253 with raised quality standard, made of stainless steel, consisting of drain pot, flange sealing ring, loose flange, sealing element, extension cartridge (for installation height 40 - 120 mm), flange sealing ring, loose flange, drainage ring, holding fixture for strainer 100 x 100 mm (for installation height 10 - 130 mm), stainless steel strainer, DN50

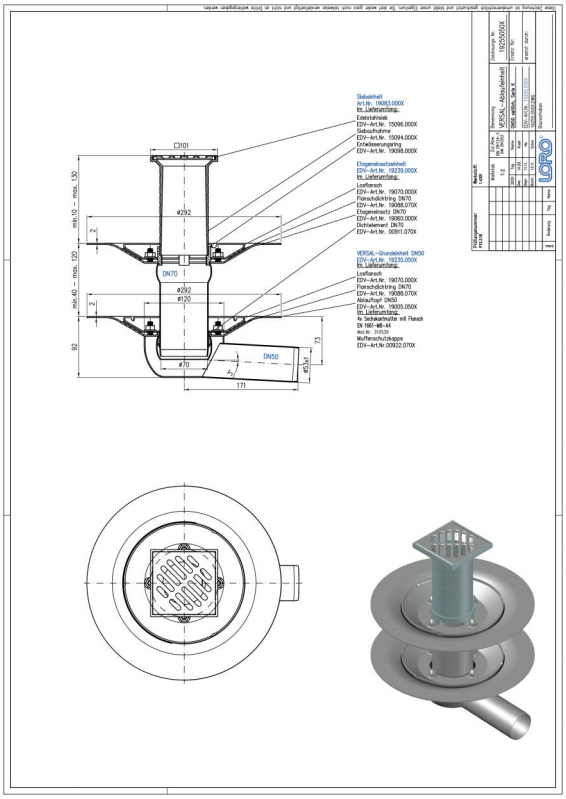

Údaje o artiklu

EAN kód	4038088037010
ETIM třída	EC004949
Jmenovitý průměr	DN 50
Vnější rozměry (VxŠxD)	292 x 319 x 189 mm
Hmotnost	4,90 Kg (STK)
Skupina produktů	4
Celní sazebník	73072980
Materiál / Barva	Edelstahl, Silber

Pokyny k použití

LORO-VERSAL Serie K beinhaltet Einzelabläufe mit Klemmflansch. Serie K 1-teilig bestehend aus: Ablauftopf, Flanschdichtring, Losflansch, Entwässerungsring, Siebaufnahme quadratisch, 100 x 100 mm (für Aufbauhöhe 10 - 130 mm), Edelstahlsieb quadratisch, 94 x 94 mm, Klasse K. Serie K 2-teilig bestehend aus: Ablauftopf, Flanschdichtring, Losflansch, Dichtelement, Etageneinsatz (für Aufbauhöhe 80 - 120 mm), Flanschdichtring, Losflansch, Entwässerungsring, Siebaufnahme quadratisch, 100 x 100 mm (für Aufbauhöhe 10 - 130 mm), Edelstahlsieb quadratisch, 94 x 84mm, Klasse K. Die Serie K wird aus Edelstahl gefertigt. Einsatzgebiete Balkone mit Abdichtungsbahnen, Fliesen- oder Plattenbelag

Ke stažení

Alles online

[Návod k instalaci (PDF)]
[Certifikát (PDF)]
[CAD 3D (DWG)]
[Výkres rozměrů (PDF)]
[Aufbauschema (PDF)]
[BIM 3D (STEP)]
[Prospekt (PDF)]
[CAD 2D (DXF)]
[BIM 3D (IFC)]