LORO-VERSAL EINZELABL.3GR.2TLG.O.WD.

LORO-VERSAL single drain, 3°, two-part, without insulation, made of stainless steel DN 50

Описание

LORO-X VERSAL balcony drain, series K, two-piece, without thermal insulation, lateral outlet 3 degrees, with clamping flange, according to DIN EN 1253 with raised quality standard, made of stainless steel, consisting of drain pot, flange sealing ring, loose flange, sealing element, extension cartridge (for installation height 40 - 120 mm), flange sealing ring, loose flange, drainage ring, holding fixture for strainer 100 x 100 mm (for installation height 10 - 130 mm), stainless steel strainer, DN50

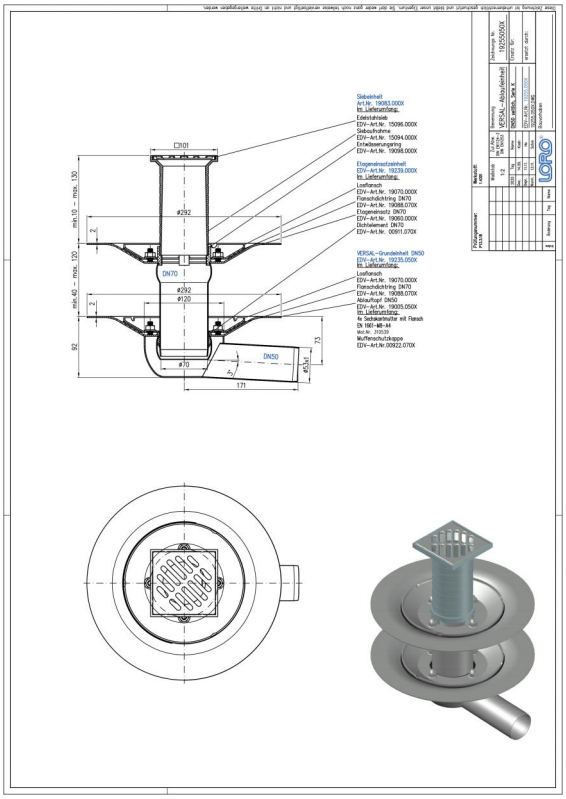

Данни за артикула

EAN код	4038088037010
ETIM клас	EC004949
Номинален диаметър	DN 50
Външни размери (ВхШхД)	292 x 319 x 189 mm
Тегло	4,90 Kg (STK)
Продуктова група	4
Митнически тарифен номер	73072980
Материал / Цвят	Edelstahl, Silber

Забележка за употреба

LORO-VERSAL Serie K beinhaltet Einzelabläufe mit Klemmflansch. Serie K 1-teilig bestehend aus: Ablauftopf, Flanschdichtring, Losflansch, Entwässerungsring, Siebaufnahme quadratisch, 100 x 100 mm (für Aufbauhöhe 10 - 130 mm), Edelstahlsieb quadratisch, 94 x 94 mm, Klasse K. Serie K 2-teilig bestehend aus: Ablauftopf, Flanschdichtring, Losflansch, Dichtelement, Etageneinsatz (für Aufbauhöhe 80 - 120 mm), Flanschdichtring, Losflansch, Entwässerungsring, Siebaufnahme quadratisch, 100 x 100 mm (für Aufbauhöhe 10 - 130 mm), Edelstahlsieb quadratisch, 94 x 84mm, Klasse K. Die Serie K wird aus Edelstahl gefertigt. Einsatzgebiete Balkone mit Abdichtungsbahnen, Fliesen- oder Plattenbelag

Изтегляния

Alles online

[Инструкция за монтаж (PDF)](#) [CAD чертеж (PDF)](#) [Брошура (PDF)](#)
[Сертификат (PDF)](#) [Aufbauschema (PDF)](#) [CAD 2D (DXF)](#)
[CAD 3D (DWG)](#) [BIM 3D (STEP)](#) [BIM 3D (IFC)](#)