LORO-VERSAL BALKONABL.GRUNDEINH.3 GR.O.W

LORO-VERSAL balcony drain basic unit 3 degrees without heat insulation made of stainless steel DN 50

Descrição

LORO-VERSAL balcony drain base unit with clamping flange, series K, according to DIN EN 1253 with raised quality standard, made of stainless steel, outlet 3 degrees, without thermal insulation, consisting of drain pot, flange sealing ring, loose flange, DN50

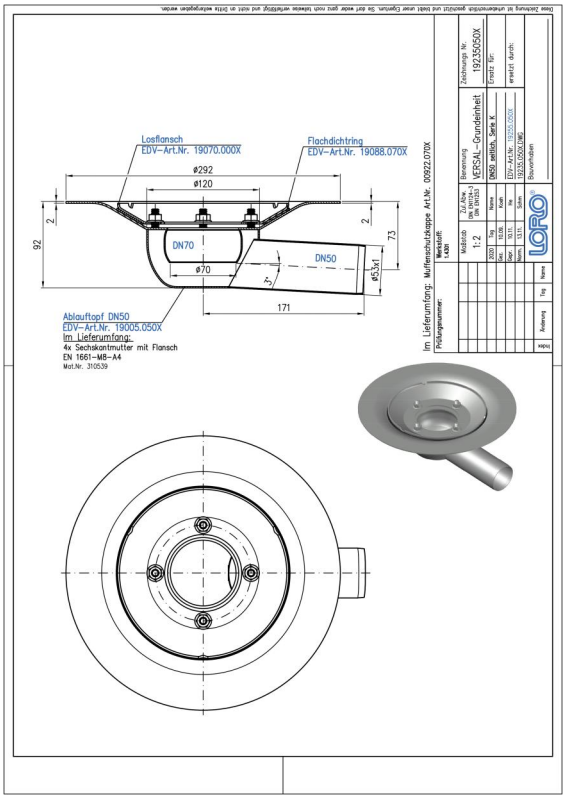

Dados do artigo

Código EAN	4038088040508
Classe ETIM	EC011398
Diâmetro nominal	DN 50
Medidas exteriores (AxLxP)	292 x 319 x 99 mm
Peso	2,40 Kg (STK)
Grupo de produtos	4
Número de pauta aduaneira	73072980
Material / Cor	Edelstahl, Silber

Nota de utilização

kein Verwendungshinweis notwendig

Transferências

Alles online

Instruções de instalação (PDF)
Homologação (PDF)
CAD 3D (DWG)
Desenho cotado (PDF)
Aufbauschema (PDF)
BIM 3D (STEP)
Brochura (PDF)
CAD 2D (DXF)
BIM 3D (IFC)