LORO-VERSAL BALKONABL.EDELST.GRUNDEINH.O

LORO-VERSAL balcony drain basic unit vertical without insulation made of stainless steel DN 70

Leírás

LORO-VERSAL balcony drain base unit with clamping flange, series K, according to DIN EN 1253 with raised quality standard, made of stainless steel, vertical outlet, without thermal insulation, consisting of drain pot, flange sealing ring, loose flange, DN70

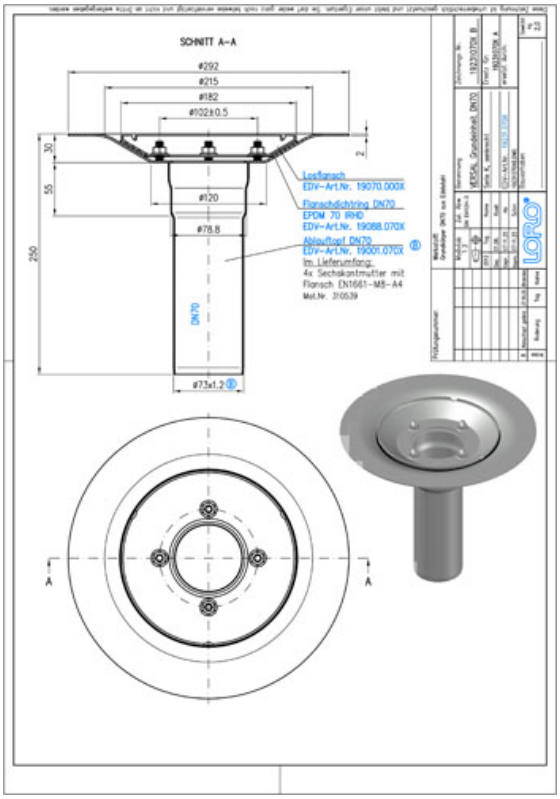

Cikkadatok

EAN kód	4038088040478
ETIM osztály	EC011398
Névleges átmérő	DN 70
Külső méretek (MxSzxH)	292 x 292 x 250 mm
Súly	2,00 Kg (STK)
Termékcsoport	4
Vámtarifaszám	73072980
Anyag / Szín	Edelstahl, Silber

Használati megjegyzés

kein Verwendungshinweis notwendig

Letöltések

Alles online

Szerelési útmutató (PDF)
Engedély (PDF)
CAD 3D (DWG)
Méretrajz (PDF)
Aufbauschema (PDF)
BIM 3D (STEP)
Prospektus (PDF)
CAD 2D (DXF)
BIM 3D (IFC)